KKMSPP...H15 Koleno 90° - žiarový zinok

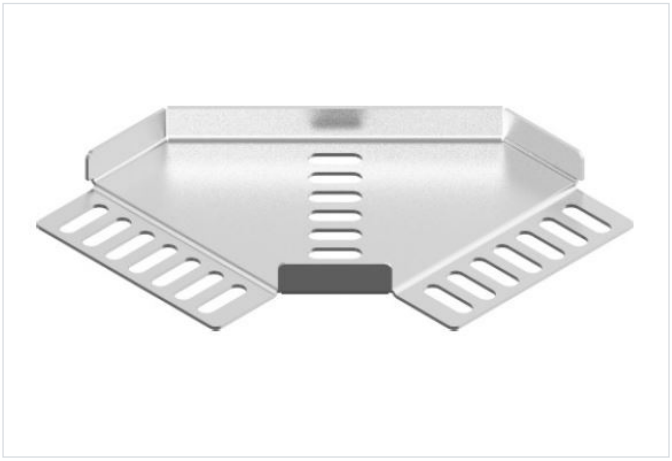

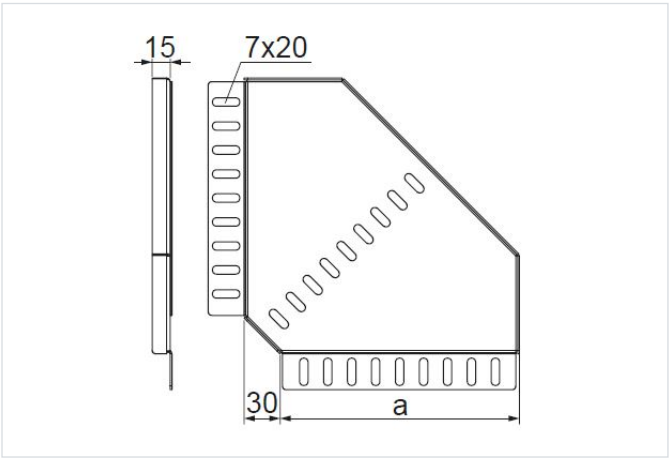

Hrúbka plechu: 1.5 mm
Nový výrobok: áno

- Zmena smeru káblovej trasy.

Materiál

- F - žiarovo zinkovaná oceľ STN EN ISO 1461:2023

Dostupné povrchové úpravy:

- E - nerezová oceľ

Doplňujúce informácie

- Na spojenie so žľabom použite skrutky SGKFM6x12

Verzie

Symbol	Katalógové číslo	Šírka a (mm)	Hmotnosť 1 ks (kg)	Množstvo (ks)
KKMSPP75H15 F	437515	75	0.12	1
KKMSPP100H15 F	431015	100	0.21	1
KKMSPP125H15 F	431215	125	0.31	1
KKMSPP150H15 F	431515	150	0.42	1
KKMSPP200H15 F	432015	200	0.61	1
KKMSPP250H15 F	432515	250	0.91	1
KKMSPP300H15 F	433315	300	1.20	1