ZPNN... Spona - nerez A2



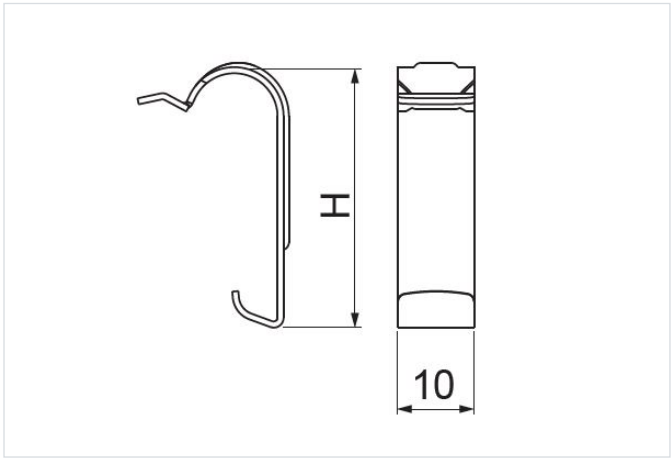

Nový výrobok: áno
Funkčná odolnosť v požiari: E-90
rýchla montáž: áno
Montáž bez nástrojov: áno

- Zabránenie zošmyknutiu krytu

Materiál

- E2 - nerezová oceľ, trieda 1.4301 (AISI304)

Doplňujúce informácie

- Montáž krytov na perforované a drôtené žľaby
- Spony z nerezovej ocele sú odolnejšie a estetickejšie
- Upravené úchytky lepšie spolupracujú s krytom
- Pri plechových žľaboch sa spona vyberá podľa výšky žľabu
- Pri drôtených žľaboch: ZPNNH80 E2 (kat. č. 140008) pre drôtené žľaby H60, ZPNNH110 E2 (kat. č. 140010) pre drôtené žľaby H110, ZPNNH30 E2 (kat. č. 140003) na upnutie krytov tvaroviek drôtených žľabov

Verzie

Symbol	Katalógové číslo	Výška H (mm)	Množstvo (ks)
ZPNNH30 E2	140003	19	100
ZPNNH42 E2	140004	33	100
ZPNNH50 E2	140005	25	100
ZPNNH60 E2	140006	34	100
ZPNNH80 E2	140008	40	100
ZPNNH100 E2	140009	30	100
ZPNNH110 E2	140010	40	100

Príklady použitia

