Káblové nosné systémy › Káblové žľaby › H30

ZPDD... Spona krytu - nerez A2



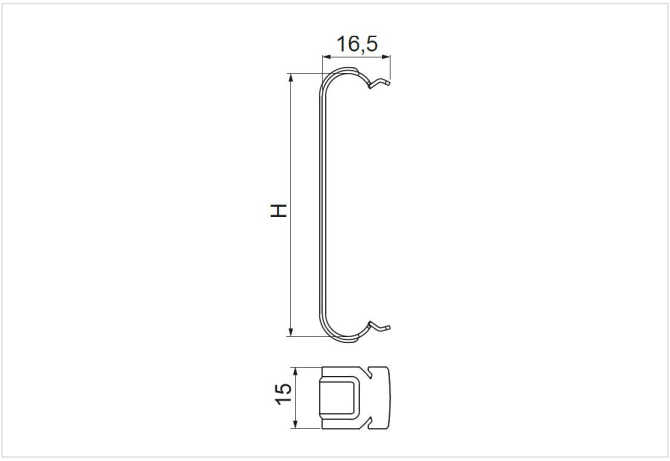

Nový výrobok: áno
rýchla montáž: áno
Montáž bez nástrojov: áno

- Montáž krytov.

Materiál

- E - nerezová oceľ 1.4301

Doplňujúce informácie

- Spony z nerezovej ocele sú odolnejšie a estetickejšie
- Upravené úchytky lepšie spolupracujú s krytom
- Univerzálne použitie v žľaboch s perforáciou aj bez perforácie

Verzie

Symbol	Katalógové číslo	Výška H (mm)	Množstvo (ks)
ZPDDH30 E2	134000	34	100
ZPDDH42 E2	134001	44	100
ZPDDH50 E2	134002	54	100
ZPDDH60 E2	134003	64	100
ZPDDH80 E2	134004	84	100
ZPDDH100 E2	134005	104	100
ZPDDH110 E2	134006	114	100

Príklady použitia

