ZAPN3... Príchytka krytu

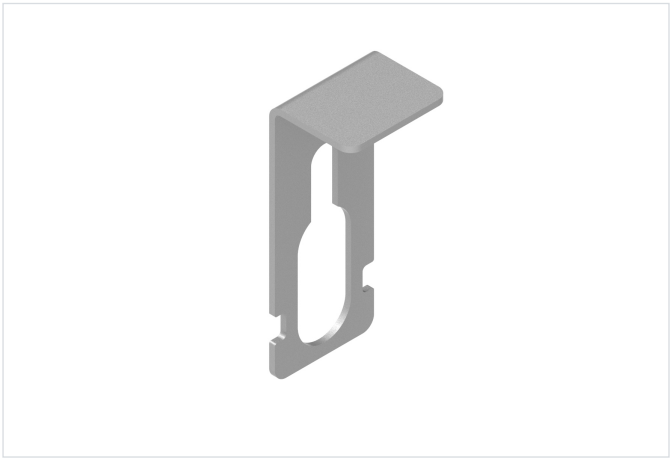

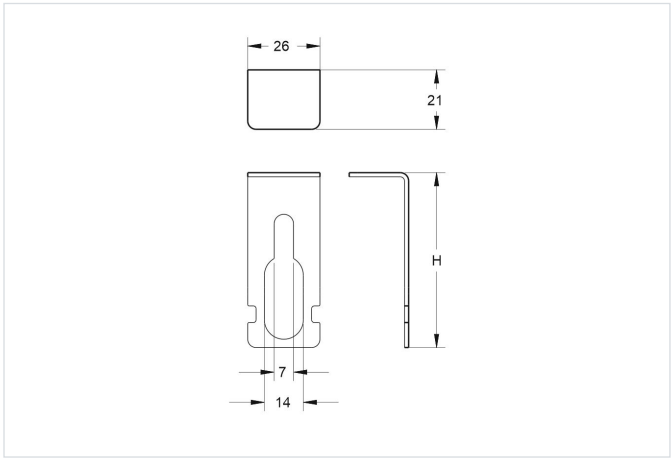

Hrúbka plechu: 1.5 mm
Nový výrobok: áno

- Ochrana krytov pred zošmyknutím.

Materiál

- ZAP - oceľ, pásovo pozinkovaná metódou Sendzimir podľa 10346:2015-09 (SG).
- ZAP F - oceľ, povlak zinkovými lamelami podľa STN EN ISO 10683:2014
- ZAP E - nerezová oceľ (SS)

Dostupné na objednávku:

- L - práškové lakovanie v celej škále farieb (PC)

Doplňujúce informácie

- Montáž skrutkami SGKM6x12 alebo SGM6x12
- Najspoľahlivejšie zaistenie krytov proti zosunutiu
- Odporúča sa pri vonkajších inštaláciách, vo veľkých výškach a v náročných podmienkach prostredia, napr. v oblastiach so silným vetrom
- ZAPN3 sa hodí k: KB..., KC..., KG..., KO... [H50]

Verzie

Symbol	Katalógové číslo	Výška H (mm)	Hmotnosť 1 ks (kg)	Množstvo (ks)
MATERIÁL: S - OCEĽ POZINKOVANÁ METÓDOU SENDZIMIR				
ZAPN3 S	130022	63	0.04	100
MATERIÁL: FP - ZINKOVANÉ METÓDOU ZINKOVÝCH LAMIEL				
ZAPN3 FP	130042	63	0.04	100
MATERIÁL: E2 - NEREZOVÁ OCEĽ, TRIEDA 1.4301 (AISI304)				
ZAPN3 E2	130032	63	0.04	100

Príklady použitia

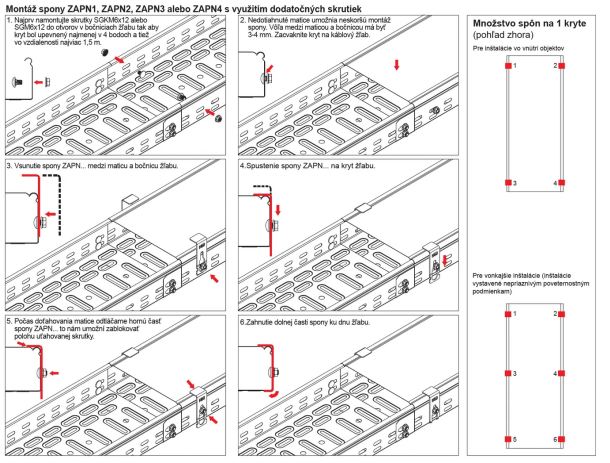

FP - galvanizácia metódou zinkových vločiek STN EN ISO 10683:2018-11, **E2** - nerezová oceľ 1.4301

