Káblové nosné systémy › Káblové žľaby › H30

UPZUN... Držiak inštalačnej škatule

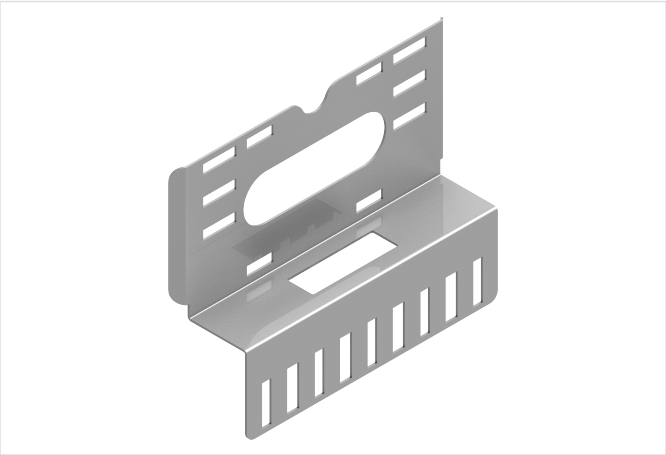

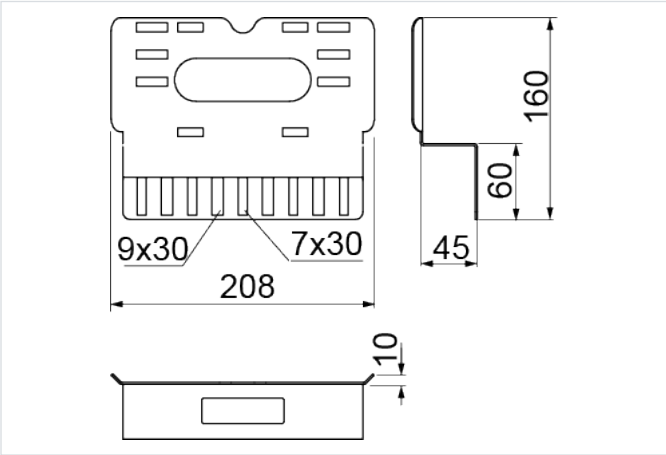

Hrúbka plechu: 1.5 mm
Nový výrobok: áno
Funkčná odolnosť v požiari: E-90

- Montáž krabíc na káblové žľaby a rebríky. Výložník je vhodný pre krabice PMO1, PMO2, PMPO a PMKO.

Materiál

- S - oceľ pozinkovaná metódou Sendzimir STN EN 10346:2015

Dostupné povrchové úpravy:

- F - žiarovo zinkovaná oceľ STN EN ISO 1461:2023
- E - nerezová oceľ
- L - lakovanie v štandardnej farbe RAL

Doplňujúce informácie

- Na montáž krabice na držiak použite skrutku SGKM6x12 alebo SGNM6x12

Verzie

Symbol	Katalógové číslo	Hmotnosť 1 ks (kg)	Množstvo (ks)
UPZUN S	951006	0.34	10