TRSNJ...H42 T-redukcia symetrická

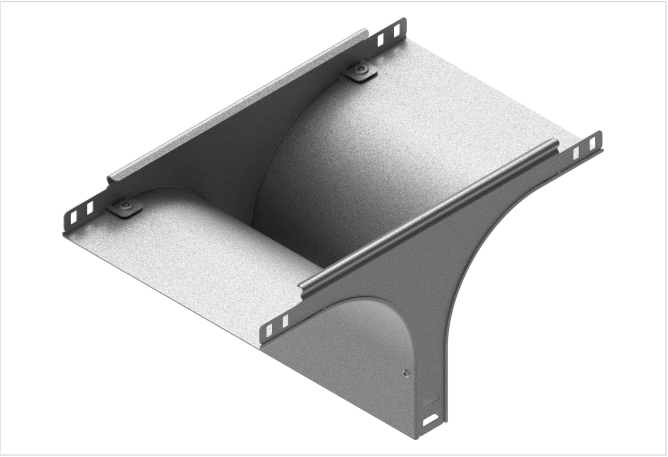

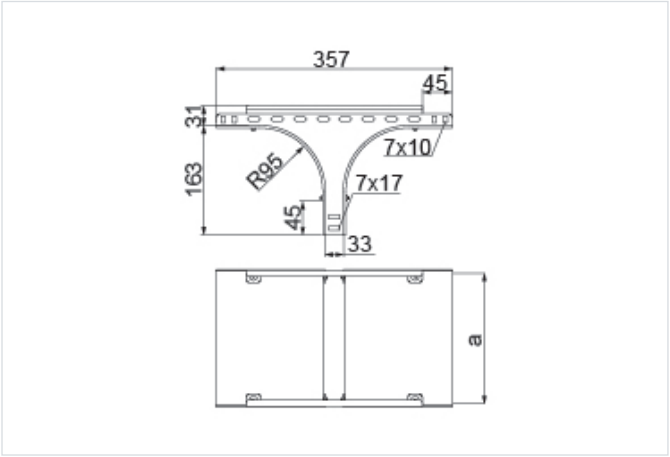

Hrúbka plechu: 1.0 mm
Nový výrobok: áno

- Rozbočovanie káblovej trasy.

Materiál

- S - oceľ pozinkovaná metódou Sendzimir STN EN 10346:2015

Dostupné povrchové úpravy:

- F - žiarovo zinkovaná oceľ STN EN ISO 1461:2023
- L - lakovanie v štandardnej farbe RAL

Doplňujúce informácie

- Montáž skrutkami SGKM6x12 alebo SGM6x12

Poznámka

- Integrované spojky. Montáž bez ďalších spojok.

Verzie

Symbol	Katalógové číslo	Rozmer a (mm)	Hmotnosť 1 ks (kg)	Množstvo (ks)
TRSNJ50H30 S	130739	53	0.51	1
TRSNJ100H30 S	130740	103	0.66	1
TRSNJ150H30 S	130741	153	0.83	1
TRSNJ200H30 S	130742	203	1.02	1
TRSNJ300H30 S	130743	303	1.38	1

Príklady použitia

