TRSN...H50 T-redukcia symetrická

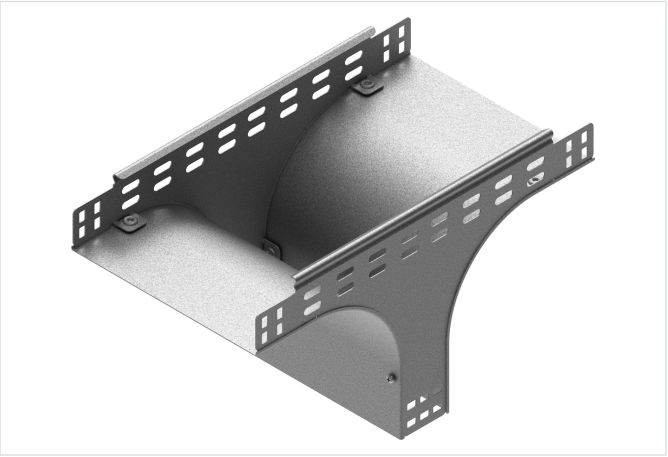

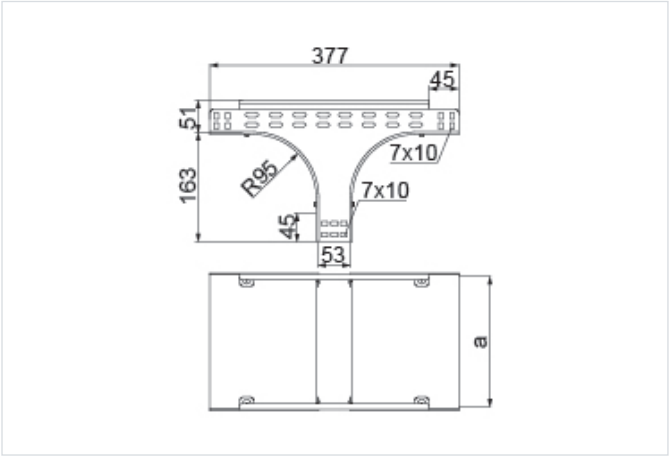

Nový výrobok: áno

- Rozbočovanie káblovej trasy.

Materiál

- S - oceľ pozinkovaná metódou Sendzimir STN EN 10346:2015

Dostupné povrchové úpravy:

- F - žiarovo zinkovaná oceľ STN EN ISO 1461:2023
- E - nerezová oceľ
- L - lakovanie v štandardnej farbe RAL

Doplňujúce informácie

- Montáž skrutkami SGKM6x12 alebo SGM6x12

Verzie

Symbol	Hrúbka plechu	Katalógové číslo	Rozmer a (mm)	Hmotnosť 1 ks (kg)	Množstvo (ks)
HRÚBKA PLECHU: 1.0 MM					
TRSNJ50H50 S	1.0 mm	130876	53	0.53	1
TRSNJ100H50 S	1.0 mm	130877	103	0.68	1
TRSNJ150H50 S	1.0 mm	130878	153	0.83	1
TRSNJ200H50 S	1.0 mm	130879	203	0.98	1
TRSNJ300H50 S	1.0 mm	130880	303	1.29	1
HRÚBKA PLECHU: 1.5 MM					
TRSNP400H50 S	1.5 mm	130881	403	2.38	1
TRSNP500H50 S	1.5 mm	130882	503	2.84	1
TRSNP600H50 S	1.5 mm	130883	603	3.29	1

Príklady použitia

