Káblové nosné systémy › Káblové žľaby › H42

# TRSN...H60 T-redukcia symetrická

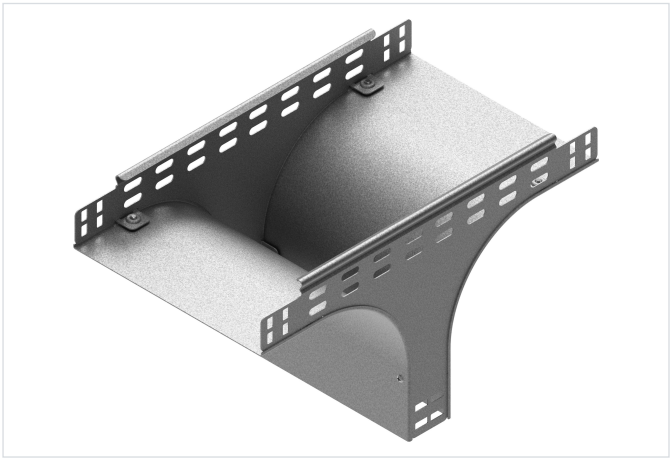

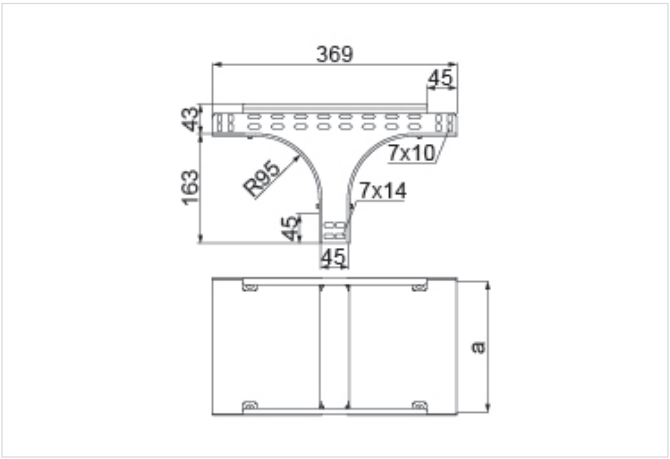


**Hrúbka plechu:** 1.0 mm
**Nový výrobok:** áno
**Funkčná odolnosť v požiari:** E-90

- Rozbočovanie káblovej trasy.

## Materiál

- S - oceľ pozinkovaná metódou Sendzimir STN EN 10346:2015

Dostupné povrchové úpravy:

- F - žiarovo zinkovaná oceľ STN EN ISO 1461:2023
- E - nerezová oceľ
- L - lakovanie v štandardnej farbe RAL

## Doplňujúce informácie

- Montáž skrutkami SGKM6x12 alebo SGM6x12
- E90 – platí len pre šírku 100 mm

**Poznámka**

- Integrované spojky. Montáž bez ďalších spojok.

## Verzie

| Symbol | Katalógové číslo | Rozmer a (mm) | Hmotnosť 1 ks (kg) | Množstvo (ks) |
|---|---|---|---|---|
| **TRSNJ50H42 S** | 136376 | 53 | 0.49 | 1 |
| **TRSNJ100H42 S** | 136377 | 103 | 0.64 | 1 |
| **TRSNJ150H42 S** | 136378 | 153 | 0.79 | 1 |
| **TRSNJ200H42 S** | 136379 | 203 | 0.94 | 1 |
| **TRSNJ300H42 S** | 136380 | 303 | 1.25 | 1 |
| **TRSNJ400H42 S** | 136381 | 403 | 1.55 | 1 |
| **TRSNJ500H42 S** | 136382 | 503 | 1.85 | 1 |
| **TRSNJ600H42 S** | 136383 | 603 | 2.15 | 1 |

## Príklady použitia

