Káblové nosné systémy › Káblové žľaby › H100

TRSBN...H100 T-redukcia symetrická

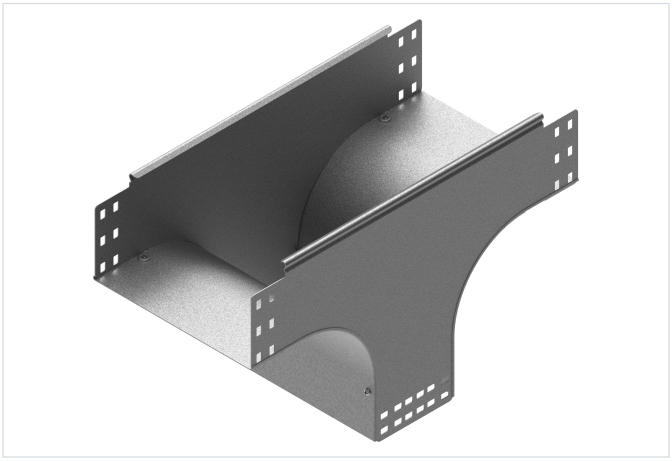

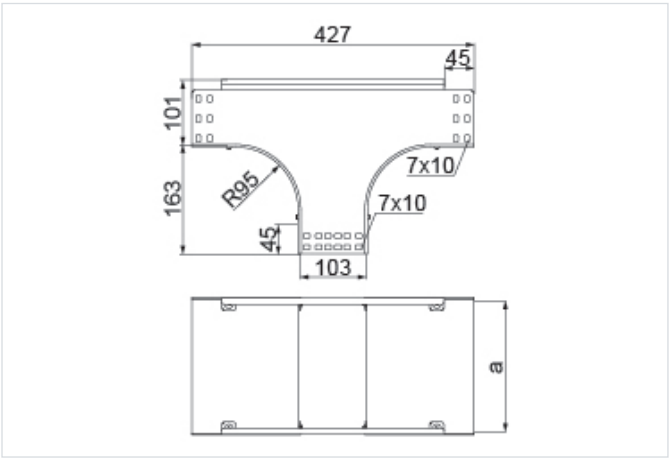

Nový výrobok: áno

- Rozbočovanie káblovej trasy.

Materiál

- S - oceľ pozinkovaná metódou Sendzimir STN EN 10346:2015

Dostupné povrchové úpravy:

- F - žiarovo zinkovaná oceľ STN EN ISO 1461:2023
- E - nerezová oceľ
- L - lakovanie v štandardnej farbe RAL

Doplňujúce informácie

- Montáž skrutkami SGKM6x12 alebo SGM6x12

Verzie

Symbol	Hrúbka plechu	Katalógové číslo	Rozmer a (mm)	Hmotnosť 1 ks (kg)	Množstvo (ks)
HRÚBKA PLECHU: 1.0 MM					
TRSBNJ100H100 S	1.0 mm	136580	103	1.09	1
TRSBNJ150H100 S	1.0 mm	136581	153	1.24	1
TRSBNJ200H100 S	1.0 mm	136582	203	1.40	1
TRSBNJ300H100 S	1.0 mm	136583	303	1.71	1
HRÚBKA PLECHU: 1.5 MM					
TRSBNP400H100 S	1.5 mm	136584	403	2.96	1
TRSBNP500H100 S	1.5 mm	136585	503	3.41	1
TRSBNP600H100 S	1.5 mm	136586	603	3.84	1

Príklady použitia

