Káblové nosné systémy › Káblové žľaby › H30

# TR...H60 T-redukcia

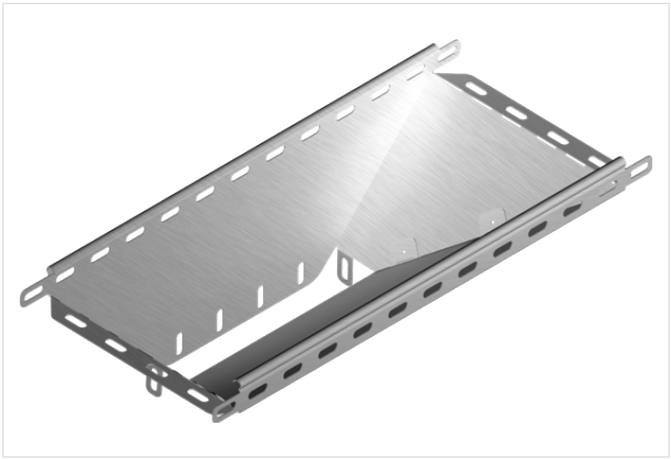

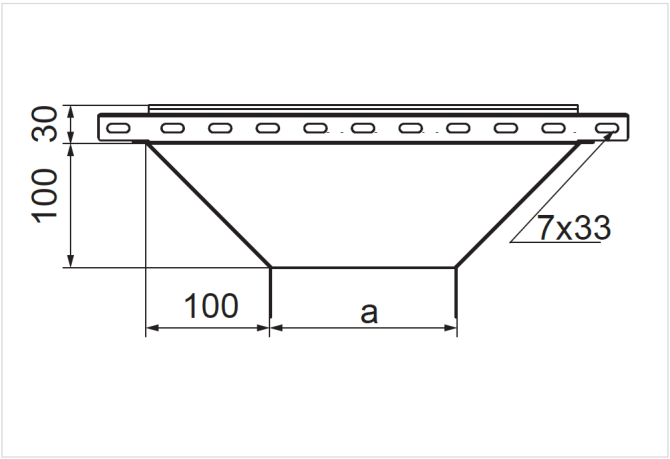


**Hrúbka plechu:** 1.0 mm

- Rozbočovanie káblových trás.

## Materiál

- S - oceľ pozinkovaná metódou Sendzimir STN EN 10346:2015

Dostupné povrchové úpravy:

- F - žiarovo zinkovaná oceľ STN EN ISO 1461:2023
- L - lakovanie v štandardnej farbe RAL

## Doplňujúce informácie

- Montáž pomocou skrutiek SGKM6x12 alebo SGM6x12

**Poznámka**

- Integrované spojky. Montáž bez ďalších spojok.

## Verzie

| Symbol | Katalógové číslo | Rozmer a (mm) | Hmotnosť 1 ks (kg) | Množstvo (ks) |
|---|---|---|---|---|
| **TRJ50H30 S** | 133405 | 50 | 0.54 | 1 |
| **TRJ100H30 S** | 133410 | 100 | 0.77 | 1 |
| **TRJ150H30 S** | 133415 | 150 | 1.11 | 1 |
| **TRJ200H30 S** | 133420 | 200 | 1.47 | 1 |
| **TRJ300H30 S** | 133430 | 300 | 2.31 | 1 |