TRJ...H42 T-redukcia

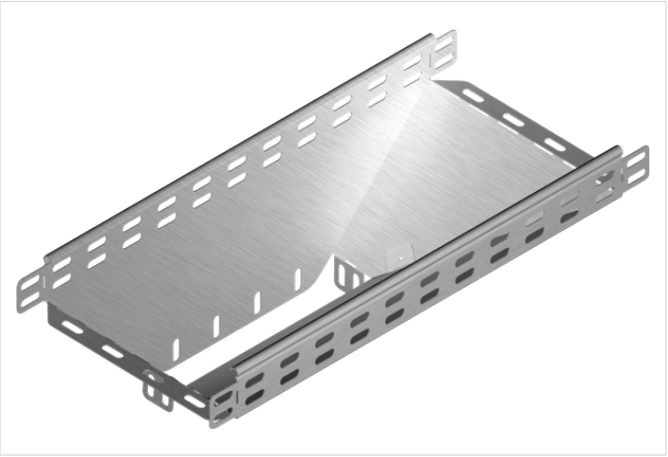

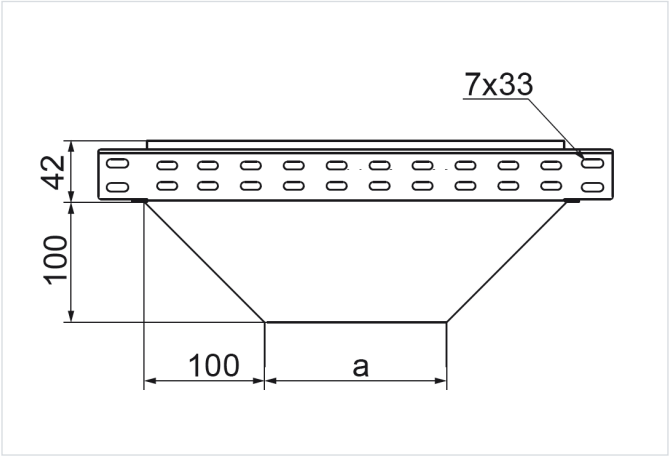

Hrúbka plechu: 1.0 mm
Funkčná odolnosť v požiari: E-90

- Rozbočovanie káblových trás.

Materiál

- S - oceľ pozinkovaná metódou Sendzimir STN EN 10346:2015

Dostupné povrchové úpravy:

- F - žiarovo zinkovaná oceľ STN EN ISO 1461:2023
- E - nerezová oceľ
- L - lakovanie v štandardnej farbe RAL

Doplňujúce informácie

- Montáž skrutkami SGKM6x12 alebo SGM6x12
- E90 – platí len pre šírku 100 mm

Poznámka

- Integrované spojky. Montáž bez ďalších spojok.

Verzie

Symbol	Katalógové číslo	Rozmer a (mm)	Hmotnosť 1 ks (kg)	Množstvo (ks)
TRJ50H42 S	147805	50	0.58	1
TRJ100H42 S	147810	100	0.83	1
TRJ150H42 S	147815	150	1.20	1
TRJ200H42 S	147820	200	1.59	1
TRJ300H42 S	147830	300	2.19	1
TRJ400H42 S	147840	400	2.86	1
TRJ500H42 S	147850	500	3.43	1
TRJ600H42 S	147860	600	4.12	1