TRFJ...H60 T-redukcia KLIK

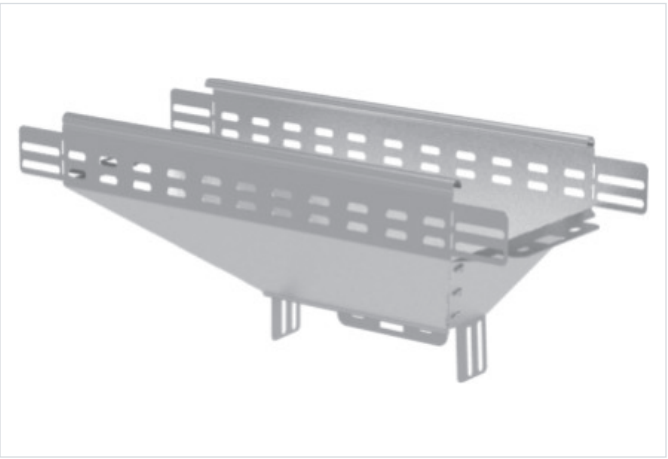

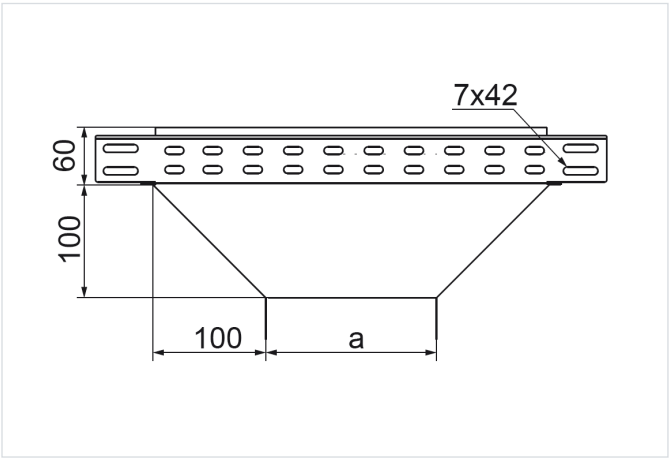

Hrúbka plechu: 1.0 mm
Nový výrobok: áno

- Obchádzky pri vedení káblovej trasy.

Materiál

- S - oceľ pozinkovaná metódou Sendzimir STN EN 10346:2015

Dostupné povrchové úpravy:

- L - lakovanie v štandardnej farbe RAL

Doplňujúce informácie

- Montáž skrutkami SGKM6x12 alebo SGM6x12

Poznámka

- Integrované spojky. Montáž bez ďalších spojok.

Verzie

Symbol	Šírka a (mm)	Hmotnosť 1 ks (kg)	Katalógové číslo	Množstvo (ks)
TRFJ50H60 S	50	0.62	167612	1
TRFJ100H60 S	100	0.95	167712	1
TRFJ150H60 S	150	1.38	167812	1
TRFJ200H60 S	200	1.83	167912	1
TRFJ300H60 S	300	2.77	168012	1
TRFJ400H60 S	400	3.78	168070	1
TRFJ500H60 S	500	4.79	168071	1
TRFJ600H60 S	600	5.82	168072	1