TKP...H60 T-kus

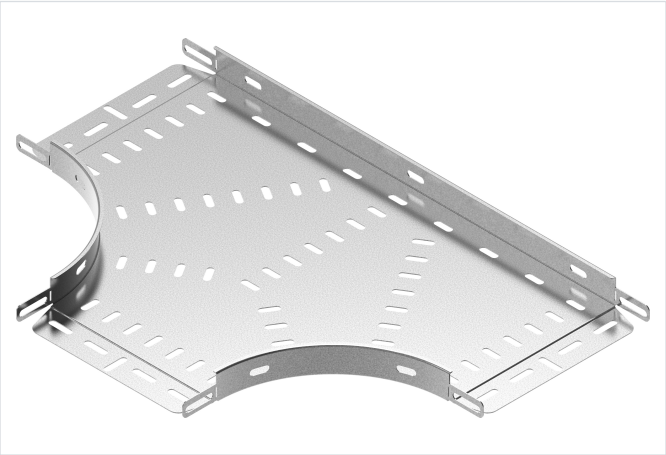

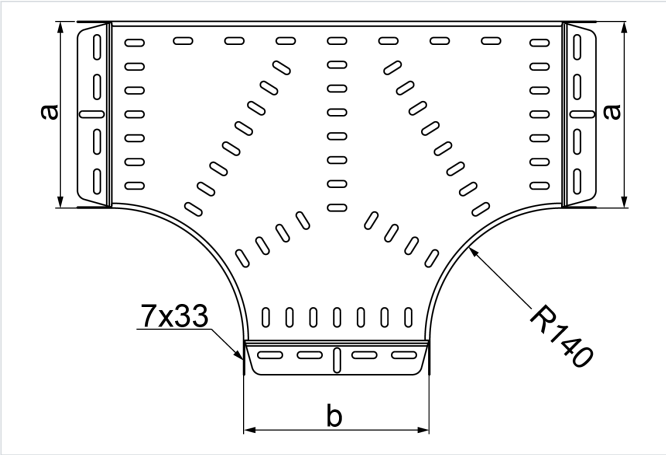

Hrúbka plechu: 1.0 mm

- Rozbočovanie káblových trás.

Materiál

- S - oceľ pozinkovaná metódou Sendzimir STN EN 10346:2015

Dostupné povrchové úpravy:

- F - žiarovo zinkovaná oceľ STN EN ISO 1461:2023
- L - lakovanie v štandardnej farbe RAL

Doplňujúce informácie

- Montáž skrutkami SGKM6x12 alebo SGM6x12
- Pri neštandardných objednávkach uveďte rozmery a a b (ak a=200 mm a b=100 mm, objednávaná tvarovka má mať symbol TKP...200/100H30)

Poznámka

- Integrované spojky. Montáž bez ďalších spojok.

Verzie

Symbol	Katalógové číslo	Rozmer a=b (mm)	Hmotnosť 1 ks (kg)	Množstvo (ks)
TKPJ50H30 S	131114	50	0.49	1
TKPJ100H30 S	131214	100	0.76	1
TKPJ150H30 S	131314	150	1.06	1
TKPJ200H30 S	131414	200	1.40	1
TKPJ300H30 S	131514	300	2.20	1