Káblové nosné systémy › Káblové žľaby › H30

TKL...H30 T-kus

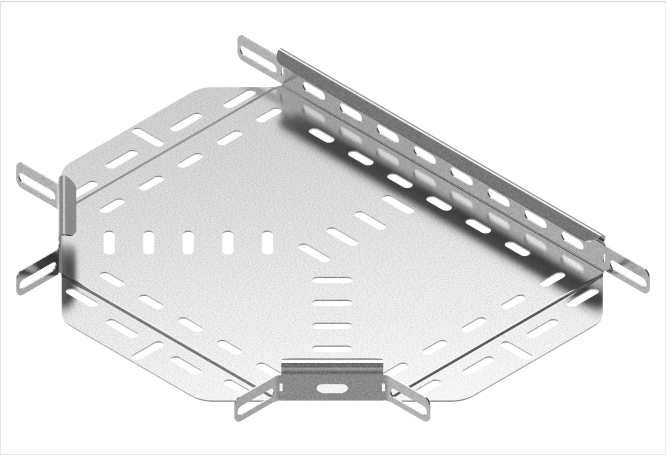

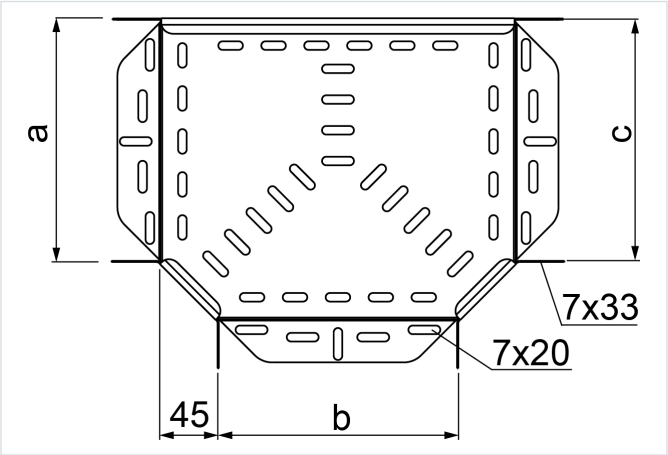

Hrúbka plechu: 0.7 mm

- Rozbočovanie káblových trás.

Materiál

- S - oceľ pozinkovaná metódou Sendzimir STN EN 10346:2015

Dostupné povrchové úpravy:

- F - žiarovo zinkovaná oceľ STN EN ISO 1461:2023
- L - lakovanie v štandardnej farbe RAL

Doplňujúce informácie

- Montáž skrutkami SGKM6x12 alebo SGM6x12
- Pri neštandardných objednávkach uveďte rozmery a, b a c (ak a=300 mm, b=200 mm a c=100 mm, objednávaná tvarovka má mať symbol TK...300/200/100H30)

Poznámka

- Integrované spojky. Montáž bez ďalších spojok.

Verzie

Symbol	Katalógové číslo	Rozmer a=b=c (mm)	Hmotnosť 1 ks (kg)	Množstvo (ks)
TKL50H30 S	131705	50	0.13	1
TKL100H30 S	131710	100	0.20	1
TKL150H30 S	131715	150	0.31	1
TKL200H30 S	131720	200	0.47	1
TKL300H30 S	131730	300	0.89	1