TK...H42 T-kus

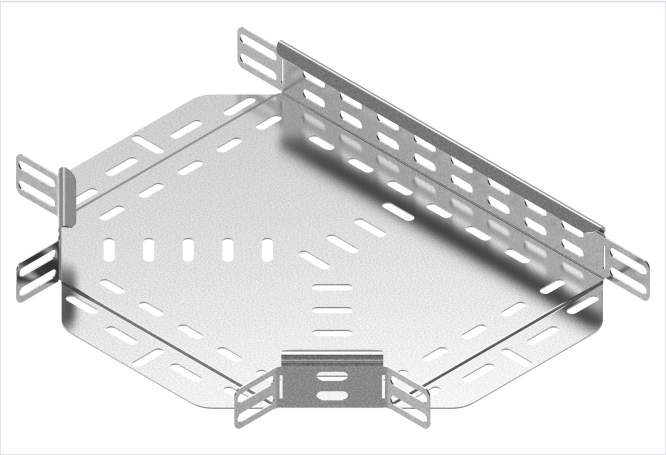

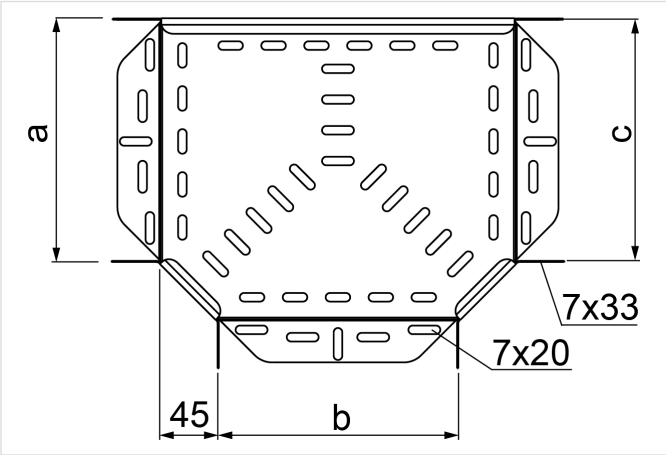

- Rozbočovanie káblových trás.

Materiál

- S - oceľ pozinkovaná metódou Sendzimir STN EN 10346:2015

Dostupné povrchové úpravy:

- F - žiarovo zinkovaná oceľ STN EN ISO 1461:2023
- E - nerezová oceľ
- L - lakovanie v štandardnej farbe RAL

Doplňujúce informácie

- Montáž skrutkami SGKM6x12 alebo SGM6x12
- Pri neštandardných objednávkach uveďte rozmery a, b a c (ak a=100 mm, b=300 mm a c=200 mm, objednávaná tvarovka má mať symbol TK...100/300/200H...)
- E90 – platí len pre šírku 100 mm

Poznámka

- Integrované spojky. Montáž bez ďalších spojok.

Verzie

Symbol	Hrúbka plechu	Katalógové číslo	Rozmer a=b=c (mm)	Hmotnosť 1 ks (kg)	Množstvo (ks)
HRÚBKA PLECHU: 0.7 MM					
TKL50H42 S	0.7 mm	142505	50	0.14	20
TKL100H42 S	0.7 mm	142510	100	0.23	20
TKL200H42 S	0.7 mm	142520	200	0.49	10
TKL300H42 S	0.7 mm	142530	300	0.94	1
HRÚBKA PLECHU: 1.0 MM					
TKJ400H42 S	1.0 mm	146240	400	1.81	1
TKJ500H42 S	1.0 mm	146250	500	2.43	1
TKJ600H42 S	1.0 mm	146260	600	2.91	1