TK...H110 T-kus

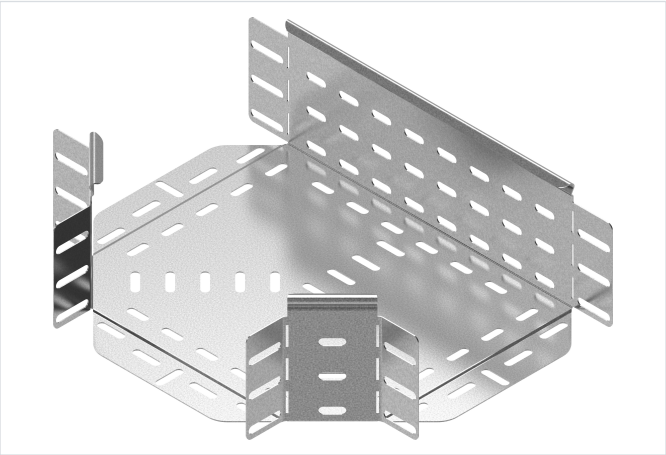

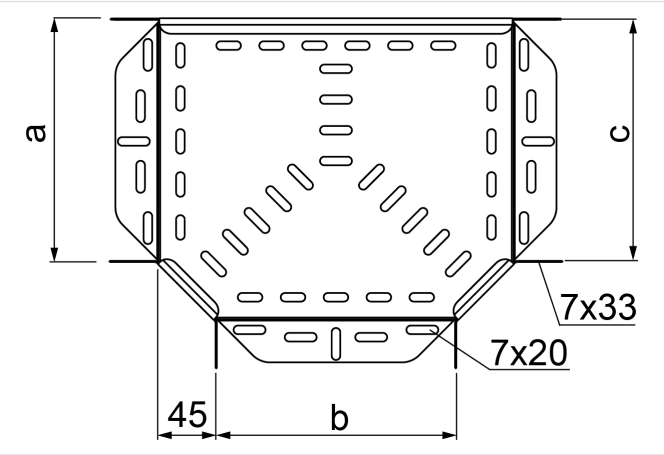

- Rozbočovanie káblových trás.

Materiál

- S - oceľ pozinkovaná metódou Sendzimir STN EN 10346:2015

Dostupné povrchové úpravy:

- F - žiarovo zinkovaná oceľ STN EN ISO 1461:2023
- E - nerezová oceľ
- L - lakovanie v štandardnej farbe RAL

Doplňujúce informácie

- Montáž skrutkami SGKM6x12 alebo SGM6x12
- Pri neštandardných objednávkach uveďte rozmery a, b a c (ak a=400 mm, b=300 mm a c=200 mm, objednávaná tvarovka má mať symbol TK...400/300/200H110)

Poznámka

- Integrované spojky. Montáž bez ďalších spojok.

Verzie

Symbol	Hrúbka plechu	Rozmer a=b=c (mm)	Hmotnosť 1 ks (kg)	Katalógové číslo	Množstvo (ks)
HRÚBKA PLECHU: 1.0 MM					
TKJ100H110 S	1.0 mm	100	0.67	122510	1
TKJ150H110 S	1.0 mm	150	0.97	122515	1
TKJ200H110 S	1.0 mm	200	1.27	122520	1
TKJ300H110 S	1.0 mm	300	1.87	122530	1
HRÚBKA PLECHU: 1.5 MM					
TKP400H110 S	1.5 mm	400	4.13	122640	1
TKP500H110 S	1.5 mm	500	5.55	122650	1
TKP600H110 S	1.5 mm	600	6.97	122660	1