TK...H100 T-kus

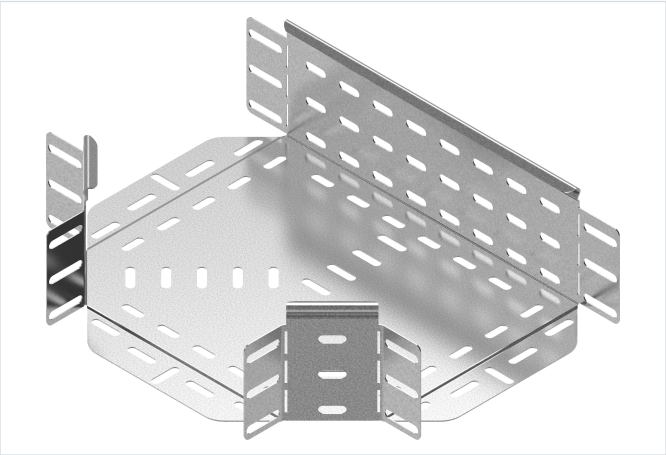

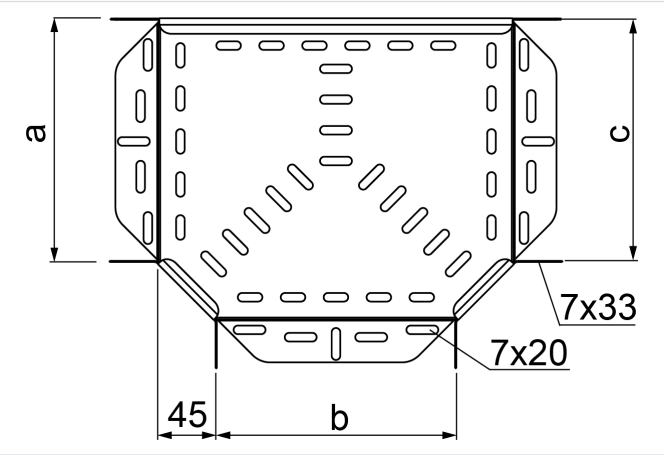

- Rozbočovanie káblových trás.

Materiál

- S - oceľ pozinkovaná metódou Sendzimir STN EN 10346:2015

Dostupné povrchové úpravy:

- F - žiarovo zinkovaná oceľ STN EN ISO 1461:2023
- E - nerezová oceľ
- L - lakovanie v štandardnej farbe RAL

Doplňujúce informácie

- Montáž skrutkami SGKM6x12 alebo SGM6x12
- Pri neštandardných objednávkach uveďte rozmery a, b a c (ak a=400 mm, b=300 mm a c=200 mm, objednávaná tvarovka má mať symbol TK...400/300/200H100)

Poznámka

- Integrované spojky. Montáž bez ďalších spojok.

Verzie

Symbol	Hrúbka plechu	Rozmer a=b=c (mm)	Hmotnosť 1 ks (kg)	Katalógové číslo	Množstvo (ks)
HRÚBKA PLECHU: 1.0 MM					
TKJ100H100 S	1.0 mm	100	0.61	112510	1
TKJ150H100 S	1.0 mm	150	0.91	112515	1
TKJ200H100 S	1.0 mm	200	1.20	112520	1
TKJ300H100 S	1.0 mm	300	1.78	112530	1
HRÚBKA PLECHU: 1.5 MM					
TKP400H100 S	1.5 mm	400	3.95	112640	1
TKP500H100 S	1.5 mm	500	5.35	112650	1
TKP600H100 S	1.5 mm	600	6.75	112660	1