TK...H60 T-kus

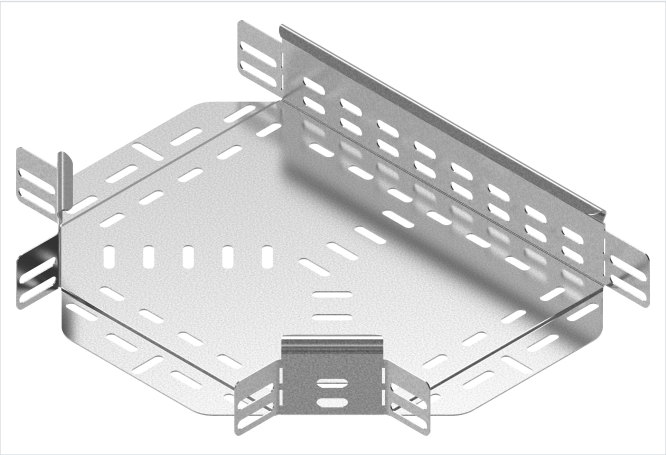

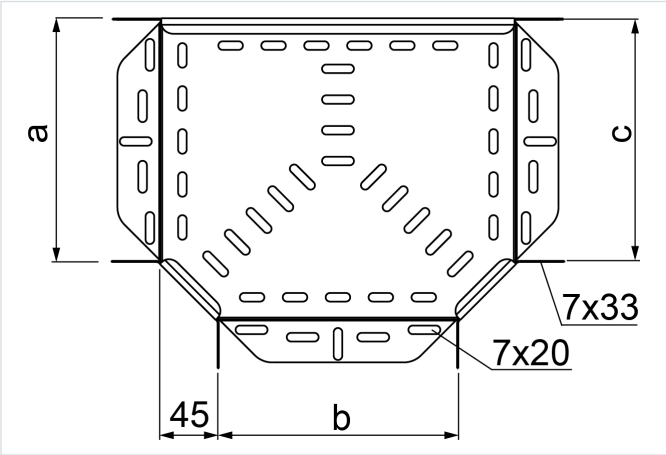

Funkčná odolnosť v požiari: E-90

- Rozbočovanie káblových trás.

Materiál

- S - oceľ pozinkovaná metódou Sendzimir STN EN 10346:2015
- MC - oceľ s povlakom Magnelis®

Dostupné povrchové úpravy:

- F - žiarovo zinkovaná oceľ STN EN ISO 1461:2023
- E - nerezová oceľ
- L - lakovanie v štandardnej farbe RAL

Doplňujúce informácie

- Montáž skrutkami SGKM6x12 alebo SGM6x12
- Pri neštandardných objednávkach uveďte rozmery a, b a c (ak a=300 mm, b=200 mm a c=100 mm, objednávaná tvarovka má mať symbol TK...300/200/100H60)

Verzie

Symbol	Hrúbka plechu	Rozmer a=b=c (mm)	Hmotnosť 1 ks (kg)	Katalógové číslo	Množstvo (ks)
MATERIÁL: S - OCEĽ POZINKOVANÁ METÓDOU SENDZIMIR · HRÚBKA PLECHU: 1.0 MM					
TKJ50H60 S	1.0 mm	50	0.28	163924	20
TKJ100H60 S	1.0 mm	100	0.45	166610	20
TKJ150H60 S	1.0 mm	150	0.64	166615	20
TKJ200H60 S	1.0 mm	200	0.90	166620	10
TKJ300H60 S	1.0 mm	300	1.49	166630	1
MATERIÁL: S - OCEĽ POZINKOVANÁ METÓDOU SENDZIMIR · HRÚBKA PLECHU: 1.5 MM					
TKP400H60 S	1.5 mm	400	3.39	163240	1
TKP500H60 S	1.5 mm	500	4.66	163250	1
TKP600H60 S	1.5 mm	600	5.95	163260	1
MATERIÁL: MC - OCEĽ S POVLAKOM MAGNELIS® · HRÚBKA PLECHU: 1.0 MM					
TKJ50H60 MC	1.0 mm	50	0.28	1639245	20
TKJ100H60 MC	1.0 mm	100	0.45	1666105	20
TKJ200H60 MC	1.0 mm	200	0.90	1666205	10
TKJ300H60 MC	1.0 mm	300	1.49	1666305	1
MATERIÁL: MC - OCEĽ S POVLAKOM MAGNELIS® · HRÚBKA PLECHU: 1.5 MM					
TKP400H60 MC	1.5 mm	400	3.39	1632405	1
TKP500H60 MC	1.5 mm	500	4.66	1632505	1
TKP600H60 MC	1.5 mm	600	5.95	1632605	1