TK...H50 T-kus

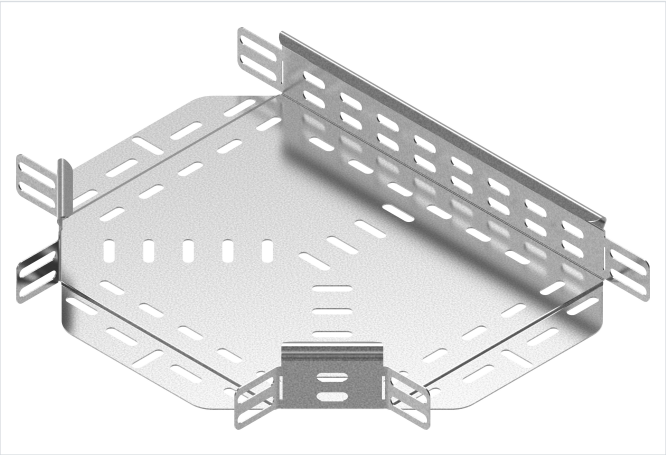

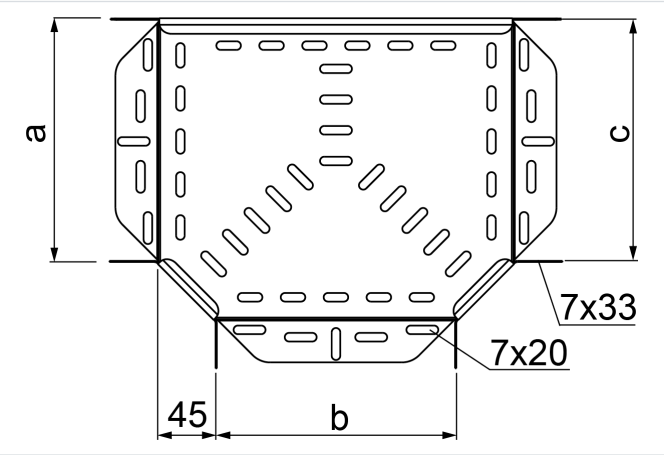

- Rozbočovanie káblových trás.

Materiál

- S - oceľ pozinkovaná metódou Sendzimir STN EN 10346:2015

Dostupné povrchové úpravy:

- F - žiarovo zinkovaná oceľ STN EN ISO 1461:2023
- E - nerezová oceľ
- L - lakovanie v štandardnej farbe RAL

Doplňujúce informácie

- Montáž skrutkami SGKM6x12 alebo SGM6x12
- Pri neštandardných objednávkach uveďte rozmery a, b a c (ak a=300 mm, b=200 mm a c=100 mm, objednávaná tvarovka má mať symbol TK...300/200/100H50)

Poznámka

- Integrované spojky. Montáž bez ďalších spojok.

Verzie

Symbol	Hrúbka plechu	Katalógové číslo	Rozmer a=b=c (mm)	Hmotnosť 1 ks (kg)	Množstvo (ks)
HRÚBKA PLECHU: 1.0 MM					
TKJ50H50 S	1.0 mm	156605	50	0.26	1
TKJ100H50 S	1.0 mm	156610	100	0.42	1
TKJ150H50 S	1.0 mm	156615	150	0.60	1
TKJ200H50 S	1.0 mm	156620	200	0.82	1
TKJ300H50 S	1.0 mm	156630	300	1.45	1
HRÚBKA PLECHU: 1.5 MM					
TKP400H50 S	1.5 mm	153240	400	3.35	1
TKP500H50 S	1.5 mm	153250	500	4.49	1
TKP600H50 S	1.5 mm	153260	600	5.88	1