Káblové nosné systémy › Káblové žľaby › H42

TKBL...H42 T-kus

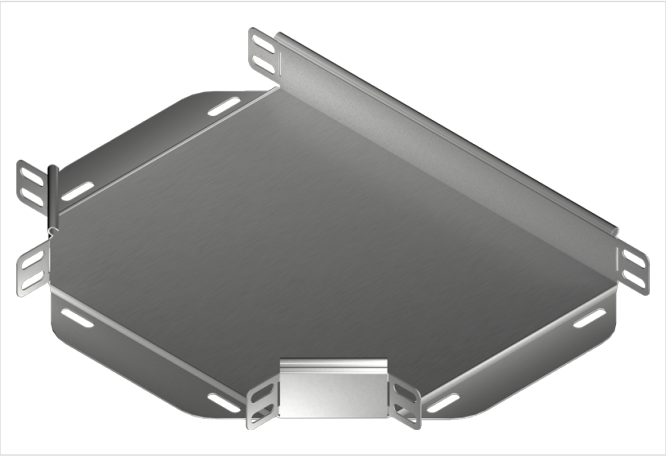

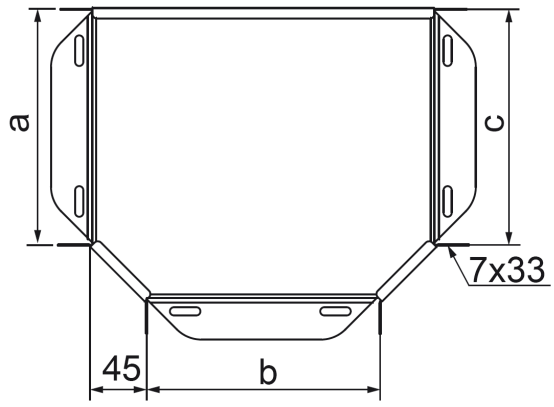

Hrúbka plechu: 0.7 mm

- Rozbočovanie káblových trás.

Materiál

- S - oceľ pozinkovaná metódou Sendzimir STN EN 10346:2015

Dostupné povrchové úpravy:

- F - žiarovo zinkovaná oceľ STN EN ISO 1461:2023
- E - nerezová oceľ
- L - lakovanie v štandardnej farbe RAL

Doplňujúce informácie

- Montáž skrutkami SGKM6x12 alebo SGM6x12
- Pri neštandardných objednávkach uveďte rozmery a, b a c (ak a=100 mm, b=300 mm a c=200 mm, objednávaná tvarovka má mať symbol TK...100/300/200H...)

Poznámka

- Integrované spojky. Montáž bez ďalších spojok.

Verzie

Symbol	Katalógové číslo	Rozmer a=b=c (mm)	Hmotnosť 1 ks (kg)	Množstvo (ks)
TKBL50H42 S	140901	50	0.14	1
TKBL100H42 S	141101	100	0.23	1
TKBL200H42 S	141401	200	0.50	1
TKBL300H42 S	141601	300	0.96	1