Káblové nosné systémy › Káblové žľaby › H50

TKB...H60 T-kus

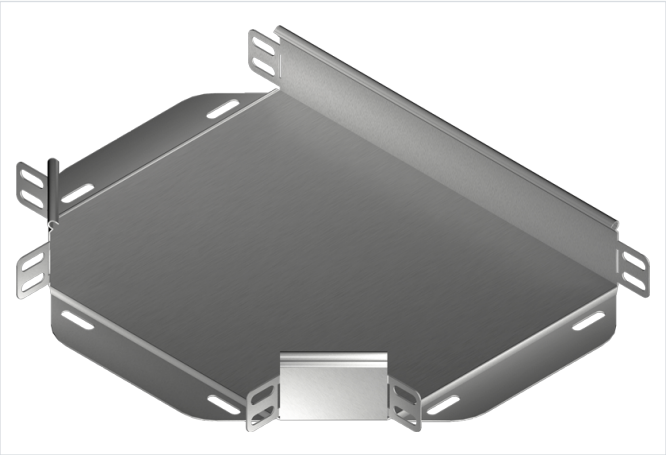

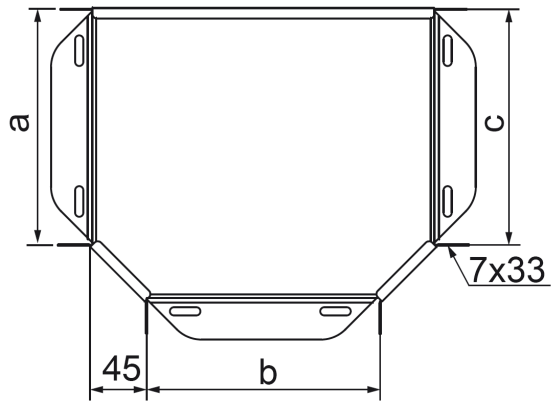

Hrúbka plechu: 1.0 mm

- Rozbočovanie káblových trás.

Materiál

- S - oceľ pozinkovaná metódou Sendzimir STN EN 10346:2015

Dostupné povrchové úpravy:

- F - žiarovo zinkovaná oceľ STN EN ISO 1461:2023
- E - nerezová oceľ
- L - lakovanie v štandardnej farbe RAL

Doplňujúce informácie

- Montáž skrutkami SGKM6x12 alebo SGM6x12
- Pri neštandardných objednávkach uveďte rozmery a, b a c (ak a=300 mm, b=200 mm a c=100 mm, objednávaná tvarovka má mať symbol TK...300/200/100H50)

Poznámka

- Integrované spojky. Montáž bez ďalších spojok.

Verzie

Symbol	Katalógové číslo	Rozmer a=b=c (mm)	Hmotnosť 1 ks (kg)	Množstvo (ks)
TKBJ50H50 S	151001	50	0.27	1
TKBJ100H50 S	151101	100	0.43	1
TKBJ150H50 S	151201	150	0.60	1
TKBJ200H50 S	151301	200	0.84	1
TKBJ300H50 S	151501	300	1.49	1