TKB...H80 T-kus

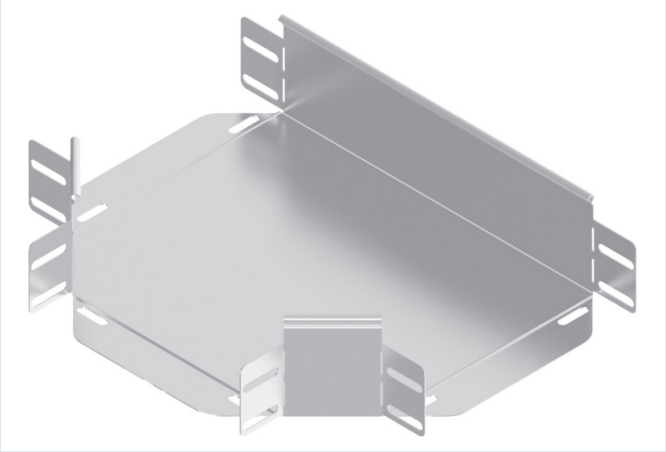

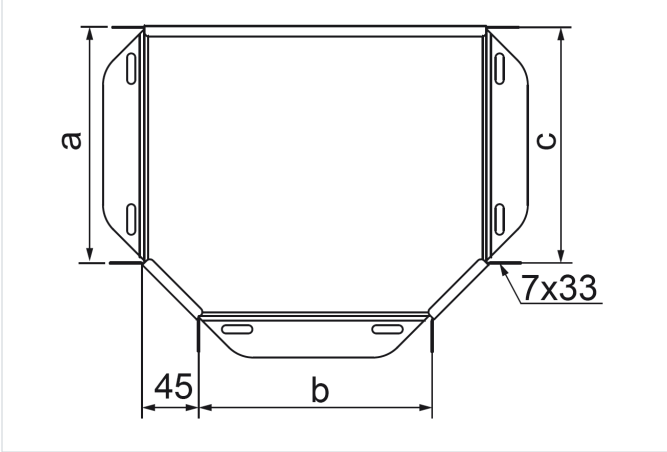

- Rozbočovanie káblových trás.

Materiál

- S - oceľ pozinkovaná metódou Sendzimir STN EN 10346:2015

Dostupné povrchové úpravy:

- F - žiarovo zinkovaná oceľ STN EN ISO 1461:2023
- E - nerezová oceľ
- L - lakovanie v štandardnej farbe RAL

Doplňujúce informácie

- Montáž skrutkami SGKM6x12 alebo SGM6x12
- Pri neštandardných objednávkach uveďte rozmery a, b a c (ak a=300 mm, b=200 mm a c=100 mm, objednávaná tvarovka má mať symbol TK...300/200/100H80)

Poznámka

- Integrované spojky. Montáž bez ďalších spojok.

Verzie

Symbol	Hrúbka plechu	Rozmer a=b=c (mm)	Hmotnosť 1 ks (kg)	Katalógové číslo	Množstvo (ks)
HRÚBKA PLECHU: 1.0 MM					
TKBJ100H80 S	1.0 mm	100	0.53	186510	1
TKBJ200H80 S	1.0 mm	200	1.03	186520	1
TKBJ300H80 S	1.0 mm	300	1.69	186530	1
HRÚBKA PLECHU: 1.5 MM					
TKBP400H80 S	1.5 mm	400	3.72	186640	1
TKBP500H80 S	1.5 mm	500	5.13	186650	1
TKBP600H80 S	1.5 mm	600	6.55	186660	1