Káblové nosné systémy › Káblové žľaby › H42

RKS...H42 Redukcia symetrická

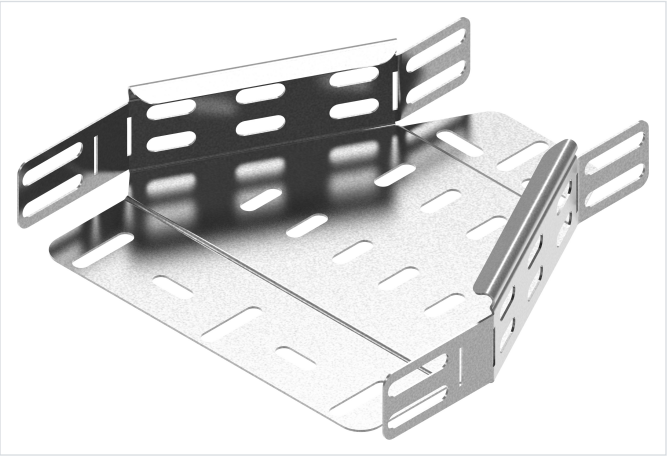

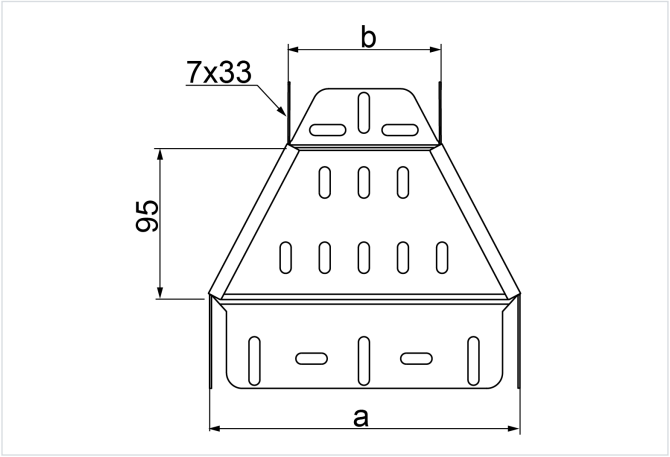

- Zmenšenie/zväčšenie šírky káblových trás.

Materiál

- S - oceľ pozinkovaná metódou Sendzimir STN EN 10346:2015

Dostupné povrchové úpravy:

- F - žiarovo zinkovaná oceľ STN EN ISO 1461:2023
- E - nerezová oceľ
- L - lakovanie v štandardnej farbe RAL

Doplňujúce informácie

- Montáž skrutkami SGKM6x12 alebo SGM6x12
- Pri neštandardných objednávkach uveďte rozmery a a b (ak a=300 mm a b=100 mm, objednávaná tvarovka má mať symbol RK...300/100H...)

Poznámka

- Integrované spojky. Montáž bez ďalších spojok.

Verzie

Symbol	Hrúbka plechu	Katalógové číslo	Rozmer a (mm)	Rozmer b (mm)	Hmotnosť 1 ks (kg)	Množstvo (ks)
HRÚBKA PLECHU: 0.7 MM						
RKSL100/50H42 S	0.7 mm	144910	100	50	0.12	1
RKSL150/100H42 S	0.7 mm	144915	150	100	0.14	1
RKSL200/100H42 S	0.7 mm	145320	200	100	0.15	1
RKSL200/150H42 S	0.7 mm	145420	200	150	0.17	1
RKSL300/200H42 S	0.7 mm	145330	300	200	0.24	1
HRÚBKA PLECHU: 1.0 MM						
RKSJ400/300H42 S	1.0 mm	148640	400	300	0.40	1
RKSJ500/400H42 S	1.0 mm	148650	500	400	0.48	1
RKSJ600/500H42 S	1.0 mm	148660	600	500	0.58	1