RKS...H110 Redukcia symetrická

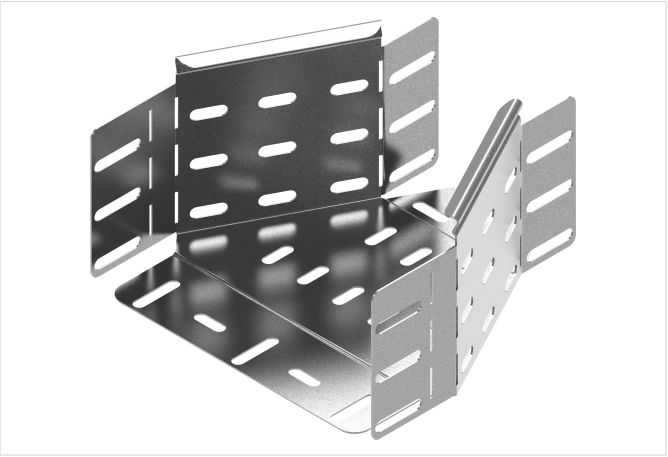

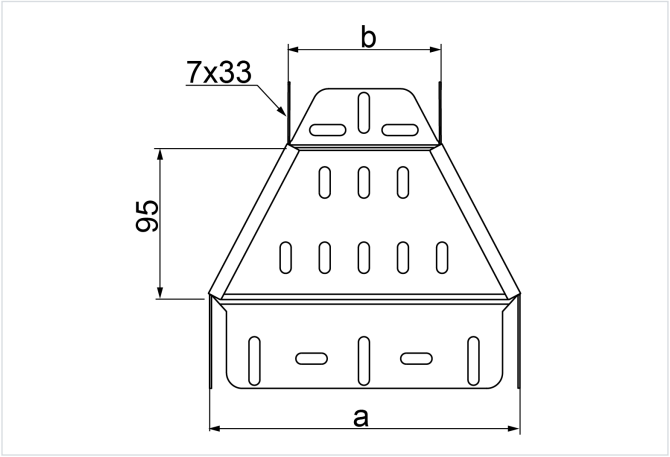

- Zmenšenie/zväčšenie šírky káblových trás.

Materiál

- S - oceľ pozinkovaná metódou Sendzimir STN EN 10346:2015

Dostupné povrchové úpravy:

- F - žiarovo zinkovaná oceľ STN EN ISO 1461:2023
- E - nerezová oceľ
- L - lakovanie v štandardnej farbe RAL

Doplňujúce informácie

- Montáž skrutkami SGKM6x12 alebo SGM6x12
- Pri neštandardných objednávkach uveďte rozmery a a b (ak a=400 mm a b=200 mm, objednávaná tvarovka má mať symbol RK...400/200H110)

Poznámka

- Integrované spojky. Montáž bez ďalších spojok.

Verzie

Symbol	Hrúbka plechu	Šírka a (mm)	Šírka b (mm)	Hmotnosť 1 ks (kg)	Katalógové číslo	Množstvo (ks)
HRÚBKA PLECHU: 1.0 MM						
RKSJ150/100H110 S	1.0 mm	150	100	0.30	125315	1
RKSJ200/100H110 S	1.0 mm	200	100	0.37	125720	1
RKSJ200/150H110 S	1.0 mm	200	150	0.39	125820	1
RKSJ300/200H110 S	1.0 mm	300	200	0.46	125730	1
HRÚBKA PLECHU: 1.5 MM						
RKSP400/300H110 S	1.5 mm	400	300	0.73	125440	1
RKSP500/400H110 S	1.5 mm	500	400	0.86	125450	1
RKSP600/500H110 S	1.5 mm	600	500	0.96	125460	1