# RKS...H100 Redukcia symetrická

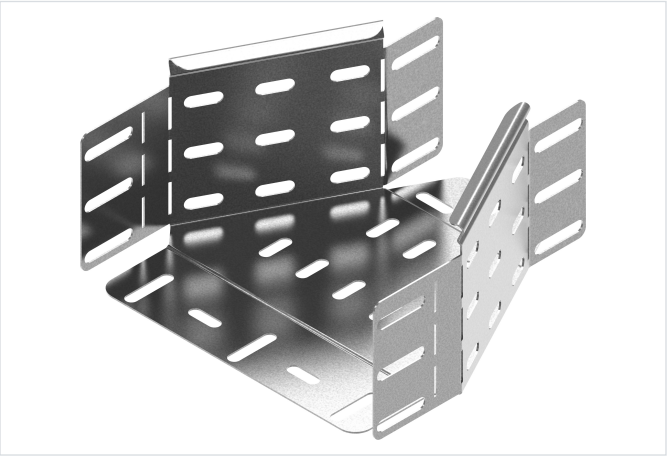

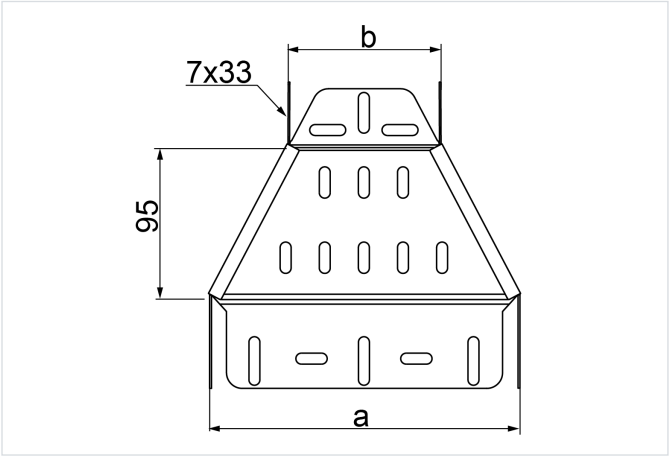


- Zmenšenie/zväčšenie šírky káblových trás.

## Materiál

- S - oceľ pozinkovaná metódou Sendzimir STN EN 10346:2015

Dostupné povrchové úpravy:

- F - žiarovo zinkovaná oceľ STN EN ISO 1461:2023
- E - nerezová oceľ
- L - lakovanie v štandardnej farbe RAL

## Doplňujúce informácie

- Montáž skrutkami SGKM6x12 alebo SGM6x12
- Pri neštandardných objednávkach uveďte rozmery a a b (ak a=400 mm a b=200 mm, objednávaná tvarovka má mať symbol RK...400/200H100)

## Verzie

| Symbol | Hrúbka plechu | Rozmer b (mm) | Hmotnosť 1 ks (kg) | Katalógové číslo | Množstvo (ks) | Rozmer a (mm) |
|---|---|---|---|---|---|---|
| **HRÚBKA PLECHU: 1.0 MM** | | | | | | |
| **RKSJ150/100H100 S** | 1.0 mm | 100 | 0.28 | 115315 | 1 | 150 |
| **RKSJ200/100H100 S** | 1.0 mm | 100 | 0.34 | 115720 | 1 | 200 |
| **RKSJ200/150H100 S** | 1.0 mm | 150 | 0.36 | 115820 | 1 | 200 |
| **RKSJ300/200H100 S** | 1.0 mm | 200 | 0.43 | 115730 | 1 | 300 |
| **HRÚBKA PLECHU: 1.5 MM** | | | | | | |
| **RKSP400/300H100 S** | 1.5 mm | 300 | 0.71 | 115440 | 1 | 400 |
| **RKSP500/400H100 S** | 1.5 mm | 400 | 0.83 | 115450 | 1 | 500 |
| **RKSP600/500H100 S** | 1.5 mm | 500 | 0.94 | 115460 | 1 | 600 |