RKS...H80 Redukcia symetrická

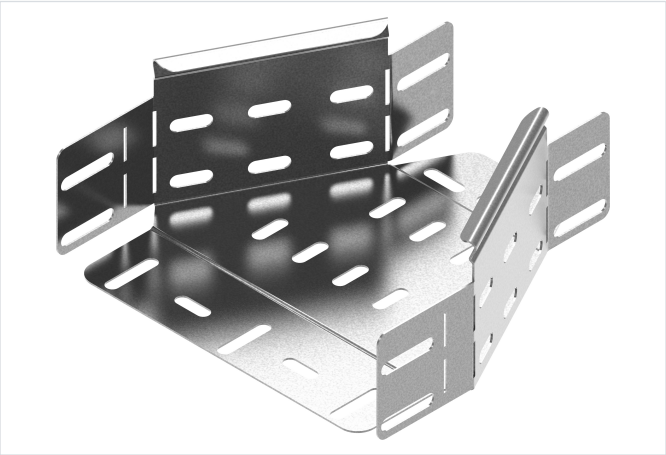

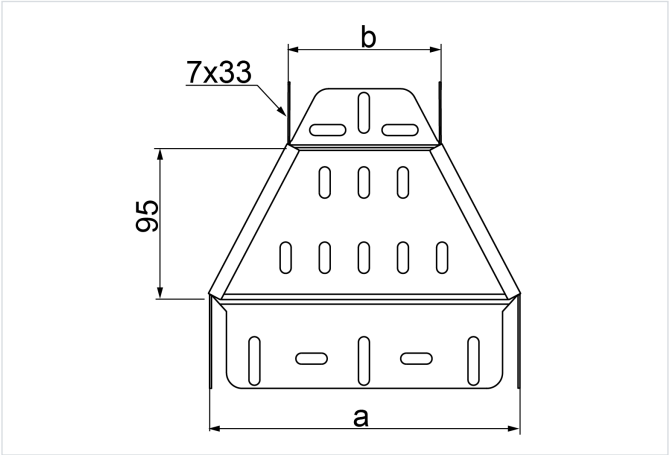

- Zmenšenie/zväčšenie šírky káblových trás.

Materiál

- S - oceľ pozinkovaná metódou Sendzimir STN EN 10346:2015

Dostupné povrchové úpravy:

- F - žiarovo zinkovaná oceľ STN EN ISO 1461:2023
- E - nerezová oceľ
- L - lakovanie v štandardnej farbe RAL

Doplňujúce informácie

- Montáž skrutkami SGKM6x12 alebo SGM6x12
- Pri neštandardných objednávkach uveďte rozmery a a b (ak a=400 mm a b=200 mm, objednávaná tvarovka má mať symbol RK...400/200H80)

Poznámka

- Integrované spojky. Montáž bez ďalších spojok.

Verzie

Symbol	Hrúbka plechu	Rozmer b (mm)	Hmotnosť 1 ks (kg)	Katalógové číslo	Množstvo (ks)	Rozmer a (mm)
HRÚBKA PLECHU: 1.0 MM						
RKSJ150/100H80 S	1.0 mm	100	0.25	185315	1	150
RKSJ200/100H80 S	1.0 mm	100	0.29	185720	1	200
RKSJ200/150H80 S	1.0 mm	150	0.31	185820	1	200
RKSJ300/200H80 S	1.0 mm	200	0.38	185730	1	300
HRÚBKA PLECHU: 1.5 MM						
RKSP400/300H80 S	1.5 mm	300	0.67	185440	1	400
RKSP500/400H80 S	1.5 mm	400	0.78	185450	1	500
RKSP600/500H80 S	1.5 mm	500	0.90	185460	1	600