RKS...H50 Redukcia symetrická

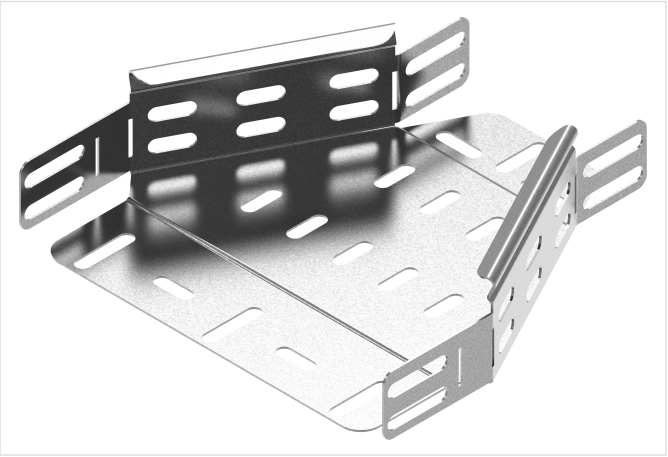

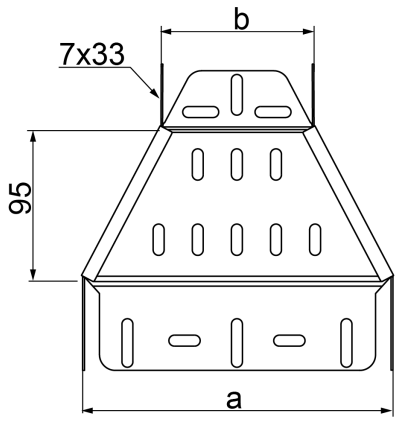

- Zmenšenie/zväčšenie šírky káblových trás.

Materiál

- S - oceľ pozinkovaná metódou Sendzimir STN EN 10346:2015

Dostupné povrchové úpravy:

- F - žiarovo zinkovaná oceľ STN EN ISO 1461:2023
- E - nerezová oceľ
- L - lakovanie v štandardnej farbe RAL

Doplňujúce informácie

- Montáž skrutkami SGKM6x12 alebo SGM6x12
- Pri neštandardných objednávkach uveďte rozmery a a b (ak a=400 mm a b=200 mm, objednávaná tvarovka má mať symbol RK...400/200H50)

Poznámka

- Integrované spojky. Montáž bez ďalších spojok.

Verzie

Symbol	Hrúbka plechu	Katalógové číslo	Rozmer a (mm)	Rozmer b (mm)	Hmotnosť 1 ks (kg)	Množstvo (ks)
HRÚBKA PLECHU: 1.0 MM						
RKSJ100/50H50 S	1.0 mm	159410	100	50	0.19	1
RKSJ150/100H50 S	1.0 mm	159415	150	100	0.21	1
RKSJ200/100H50 S	1.0 mm	159920	200	100	0.26	1
RKSJ200/150H50 S	1.0 mm	150020	200	150	0.27	1
RKSJ300/200H50 S	1.0 mm	159930	300	200	0.34	1
HRÚBKA PLECHU: 1.5 MM						
RKSP400/300H50 S	1.5 mm	156040	400	300	0.60	1
RKSP500/400H50 S	1.5 mm	156050	500	400	0.71	1
RKSP600/500H50 S	1.5 mm	156060	600	500	0.83	1