RKSB...H100 Redukcia symetrická

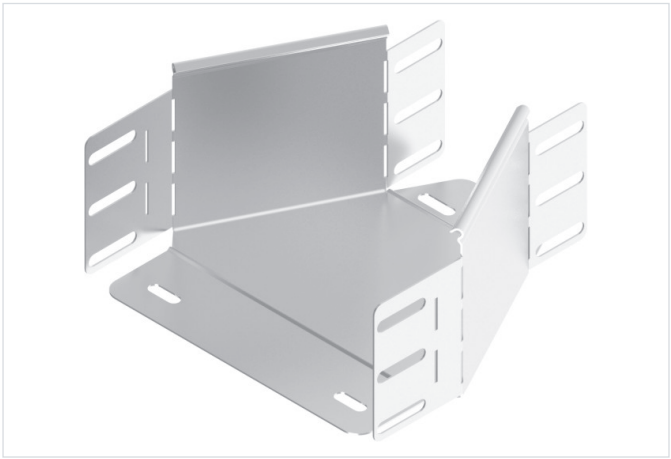

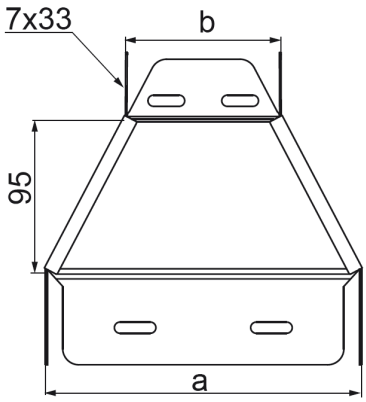

- Zmenšenie/zväčšenie šírky káblových trás.

Materiál

- S - oceľ pozinkovaná metódou Sendzimir STN EN 10346:2015

Dostupné povrchové úpravy:

- F - žiarovo zinkovaná oceľ STN EN ISO 1461:2023
- E - nerezová oceľ
- L - lakovanie v štandardnej farbe RAL

Doplňujúce informácie

- Montáž skrutkami SGKM6x12 alebo SGM6x12
- Pri neštandardných objednávkach uveďte rozmery a a b (ak a=400 mm a b=200 mm, objednávaná tvarovka má mať symbol RK...400/200H100)

Poznámka

- Integrované spojky. Montáž bez ďalších spojok.

Verzie

Symbol	Hrúbka plechu	Rozmer b (mm)	Hmotnosť 1 ks (kg)	Katalógové číslo	Množstvo (ks)	Rozmer a (mm)
HRÚBKA PLECHU: 1.0 MM						
RKSBJ150/100H100 S	1.0 mm	100	0.29	119315	1	150
RKSBJ200/100H100 S	1.0 mm	100	0.35	119720	1	200
RKSBJ200/150H100 S	1.0 mm	150	0.37	119820	1	200
RKSBJ300/200H100 S	1.0 mm	200	0.44	119730	1	300
HRÚBKA PLECHU: 1.5 MM						
RKSBP400/300H100 S	1.5 mm	300	0.74	119440	1	400
RKSBP500/400H100 S	1.5 mm	400	0.86	119450	1	500
RKSBP600/500H100 S	1.5 mm	500	0.98	119460	1	600