Káblové nosné systémy › Káblové žľaby › H30

RKPL...H30 Redukcia pravá

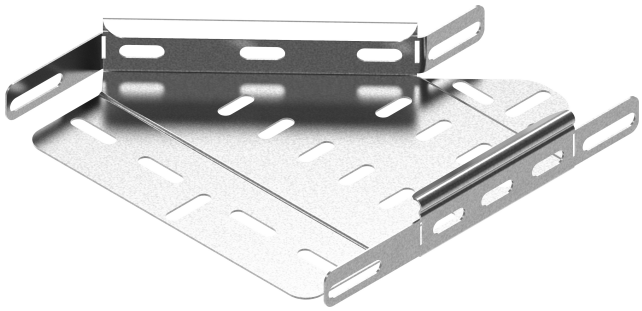

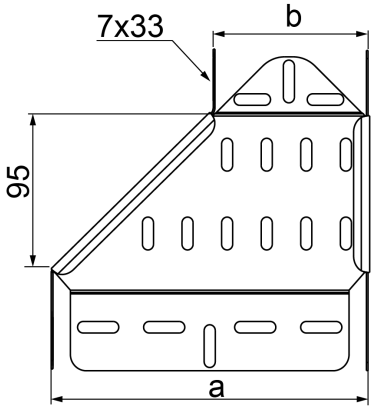

Hrúbka plechu: 0.7 mm

- Zmenšenie/zväčšenie šírky káblových trás.

Materiál

- S - oceľ pozinkovaná metódou Sendzimir STN EN 10346:2015

Dostupné povrchové úpravy:

- F - žiarovo zinkovaná oceľ STN EN ISO 1461:2023
- L - lakovanie v štandardnej farbe RAL

Doplňujúce informácie

- Montáž skrutkami SGKM6x12 alebo SGM6x12
- Pri neštandardných objednávkach uveďte rozmery a a b (ak a=300 mm a b=100 mm, objednávaná tvarovka má mať symbol RK...300/100H...)

Poznámka

- Integrované spojky. Montáž bez ďalších spojok.

Verzie

Symbol	Katalógové číslo	Rozmer a (mm)	Rozmer b (mm)	Hmotnosť 1 ks (kg)	Množstvo (ks)
RKPL100/50H30 S	133910	100	50	0.10	1
RKPL150/100H30 S	133915	150	100	0.12	1
RKPL200/100H30 S	134120	200	100	0.15	1
RKPL200/150H30 S	134220	200	150	0.18	1
RKPL300/200H30 S	134130	300	200	0.22	1