RKP...H42 Redukcia pravá

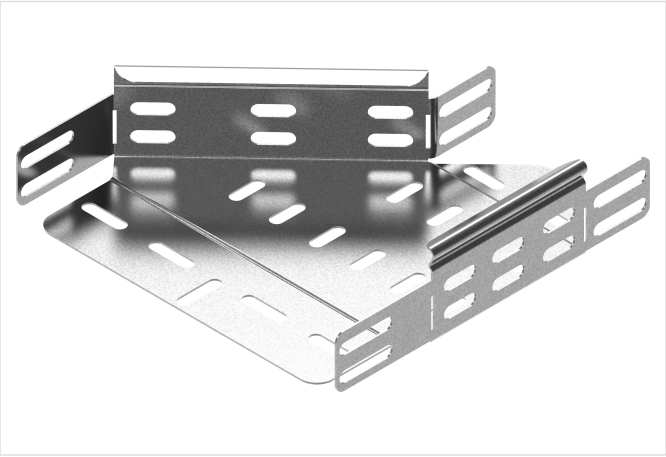

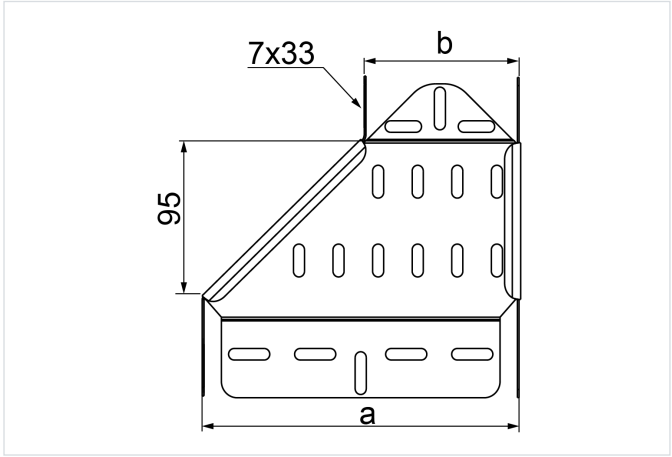

- Zmenšenie/zväčšenie šírky káblových trás.

Materiál

- S - oceľ pozinkovaná metódou Sendzimir STN EN 10346:2015

Dostupné povrchové úpravy:

- F - žiarovo zinkovaná oceľ STN EN ISO 1461:2023
- E - nerezová oceľ
- L - lakovanie v štandardnej farbe RAL

Doplňujúce informácie

- Montáž skrutkami SGKM6x12 alebo SGM6x12
- Pri neštandardných objednávkach uveďte rozmery a a b (ak a=300 mm a b=100 mm, objednávaná tvarovka má mať symbol RK...300/100H...)

Poznámka

- Integrované spojky. Montáž bez ďalších spojok.

Verzie

Symbol	Hrúbka plechu	Katalógové číslo	Rozmer b (mm)	Rozmer a (mm)	Hmotnosť 1 ks (kg)	Množstvo (ks)
HRÚBKA PLECHU: 0.7 MM						
RKPL100/50H42 S	0.7 mm	144710	50	100	0.12	1
RKPL150/100H42 S	0.7 mm	144715	100	150	0.14	1
RKPL200/100H42 S	0.7 mm	144920	100	200	0.15	1
RKPL200/150H42 S	0.7 mm	145020	150	200	0.17	1
RKPL300/200H42 S	0.7 mm	144930	200	300	0.24	1
HRÚBKA PLECHU: 1.0 MM						
RKPJ400/300H42 S	1.0 mm	148440	300	400	0.40	1
RKPJ500/400H42 S	1.0 mm	148450	400	500	0.48	1
RKPJ600/500H42 S	1.0 mm	148460	500	600	0.58	1