Káblové nosné systémy › Káblové žľaby › H50

RKLB...H60 Redukcia ľavá

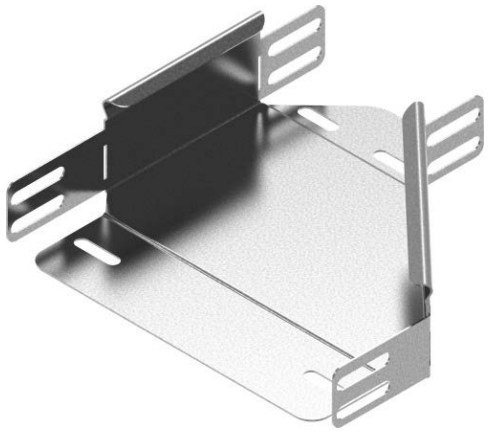

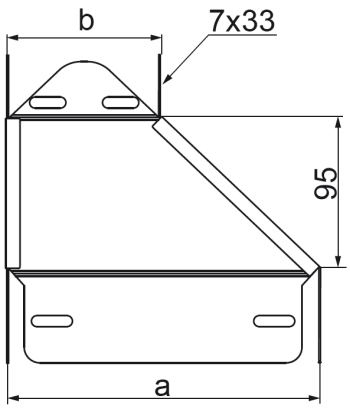

Hrúbka plechu: 1.0 mm

- Zmenšenie/zväčšenie šírky káblových trás.

Materiál

- S - oceľ pozinkovaná metódou Sendzimir STN EN 10346:2015

Dostupné povrchové úpravy:

- F - žiarovo zinkovaná oceľ STN EN ISO 1461:2023
- E - nerezová oceľ
- L - lakovanie v štandardnej farbe RAL

Doplňujúce informácie

- Montáž skrutkami SGKM6x12 alebo SGM6x12
- Pri neštandardných objednávkach uveďte rozmery a a b (ak a=400 mm a b=200 mm, objednávaná tvarovka má mať symbol RK...400/200H50)

Poznámka

- Integrované spojky. Montáž bez ďalších spojok.

Verzie

Symbol	Katalógové číslo	Rozmer a (mm)	Rozmer b (mm)	Hmotnosť 1 ks (kg)	Množstvo (ks)
RKLBJ100/50H50 S	156401	100	50	0.20	1
RKLBJ150/100H50 S	156501	150	100	0.22	1
RKLBJ200/100H50 S	156601	200	100	0.27	1
RKLBJ200/150H50 S	156701	200	150	0.28	1
RKLBJ300/200H50 S	156901	300	200	0.35	1