RKLB...H110 Redukcia ľavá



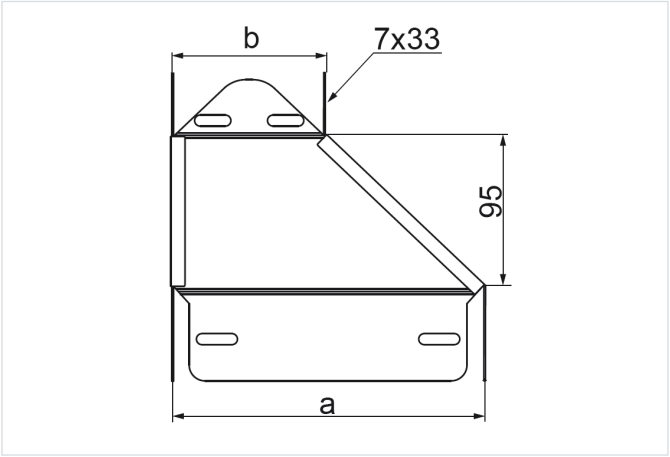

- Zmenšenie/zväčšenie šírky káblových trás.

Materiál

- S - oceľ pozinkovaná metódou Sendzimir STN EN 10346:2015

Dostupné povrchové úpravy:

- F - žiarovo zinkovaná oceľ STN EN ISO 1461:2023
- E - nerezová oceľ
- L - lakovanie v štandardnej farbe RAL

Doplňujúce informácie

- Montáž skrutkami SGKM6x12 alebo SGM6x12
- Pri neštandardných objednávkach uveďte rozmery a a b (ak a=400 mm a b=200 mm, objednávaná tvarovka má mať symbol RK...400/200H110)

Poznámka

- Integrované spojky. Montáž bez ďalších spojok.

Verzie

Symbol	Hrúbka plechu	Rozmer b (mm)	Hmotnosť 1 ks (kg)	Katalógové číslo	Množstvo (ks)	Rozmer a (mm)
HRÚBKA PLECHU: 1.0 MM						
RKLBJ150/100H110 S	1.0 mm	100	0.31	128915	1	150
RKLBJ200/100H110 S	1.0 mm	100	0.38	128920	1	200
RKLBJ200/150H110 S	1.0 mm	150	0.40	129020	1	200
RKLBJ300/200H110 S	1.0 mm	200	0.47	128930	1	300
HRÚBKA PLECHU: 1.5 MM						
RKLBP400/300H110 S	1.5 mm	300	0.76	129040	1	400
RKLBP500/400H110 S	1.5 mm	400	0.89	129050	1	500
RKLBP600/500H110 S	1.5 mm	500	1	129060	1	600