RKLB...H80 Redukcia ľavá

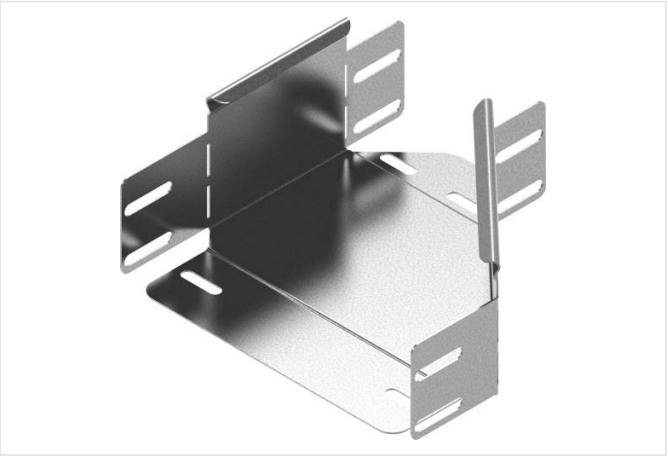

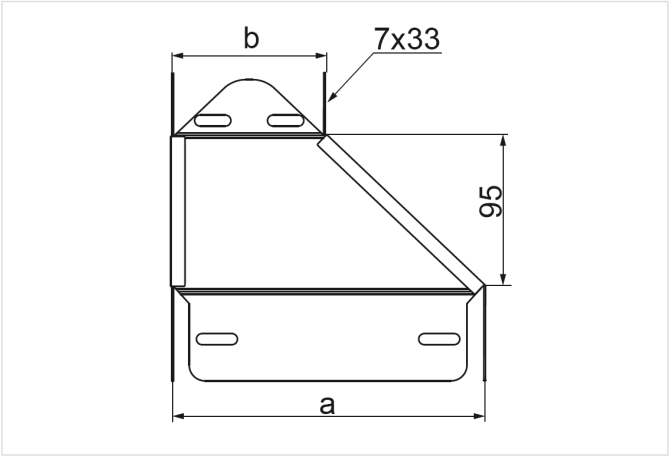

- Zmenšenie/zväčšenie šírky káblových trás.

Materiál

- S - oceľ pozinkovaná metódou Sendzimir STN EN 10346:2015

Dostupné povrchové úpravy:

- F - žiarovo zinkovaná oceľ STN EN ISO 1461:2023
- E - nerezová oceľ
- L - lakovanie v štandardnej farbe RAL

Doplňujúce informácie

- Montáž skrutkami SGKM6x12 alebo SGM6x12
- Pri neštandardných objednávkach uveďte rozmery a a b (ak a=400 mm a b=200 mm, objednávaná tvarovka má mať symbol RK...400/200H80)

Poznámka

- Integrované spojky. Montáž bez ďalších spojok.

Verzie

Symbol	Hrúbka plechu	Katalógové číslo	Hmotnosť 1 ks (kg)	Rozmer b (mm)	Množstvo (ks)	Rozmer a (mm)	Šírka a (mm)	Šírka b (mm)
HRÚBKA PLECHU: 1.0 MM								
RKLBJ200/100H80 S	1.0 mm	188920	0.30	100	1	200		
RKLBJ300/200H80 S	1.0 mm	188930	0.39	200	1	300		
HRÚBKA PLECHU: 1.5 MM								
RKLBP400/300H80 S	1.5 mm	189040	0.70		1		400	300
RKLBP500/400H80 S	1.5 mm	189050	0.81		1		500	400
RKLBP600/500H80 S	1.5 mm	189060	0.94		1		600	500