Káblové nosné systémy › Káblové žľaby › H30

PZKKMRT... Pochôdzny kryt s uzamknutím pre horizontálne koleno 45°

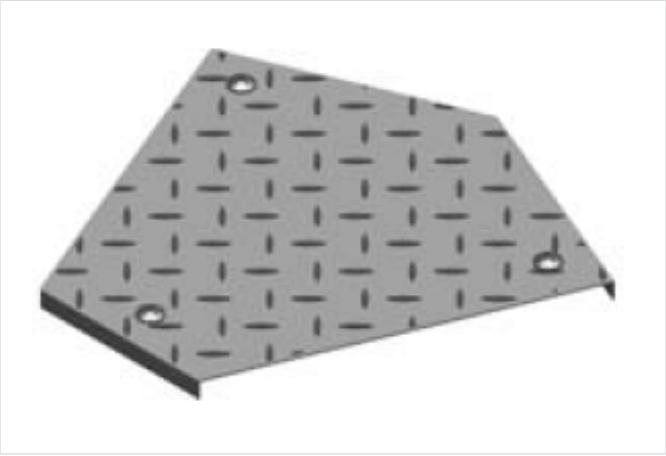

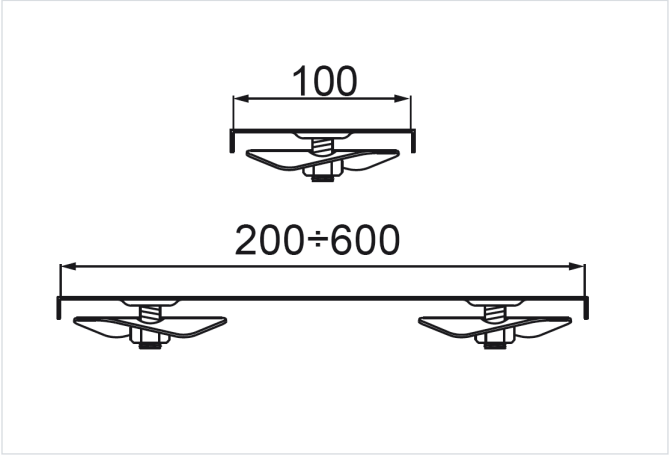

Hrúbka plechu: 3.0 mm

- Ochrana káblov pred poškodením. Použitie v prašných priestoroch. Kryt pre žľaby montované na podlahe (protišmykový povrch).

Materiál

- Hliník A1 (EN AW-1050A).

Verzie

Symbol	Šírka a (mm)	Hmotnosť 1 ks (kg)	Katalógové číslo	Množstvo (ks)
PZKKMRT100	100	0.14	107210	1
PZKKMRT200	200	0.38	107220	1
PZKKMRT300	300	0.75	107230	1
PZKKMRT400	400	1.23	107240	1
PZKKMRT500	500	1.83	107250	1
PZKKMRT600	600	2.55	107260	1