PZCZKP... Kryt križovatky so zámkom

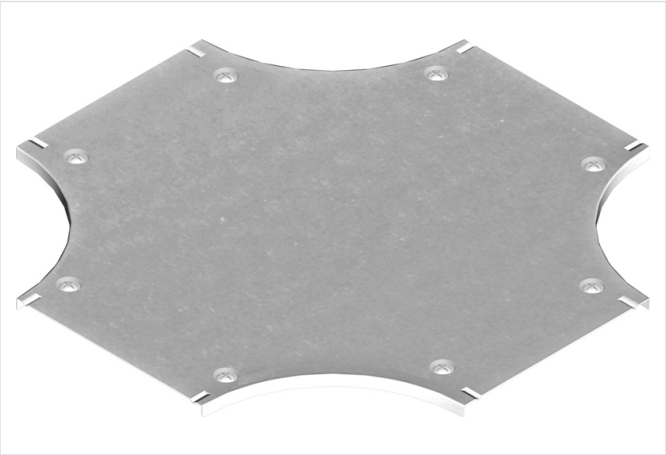

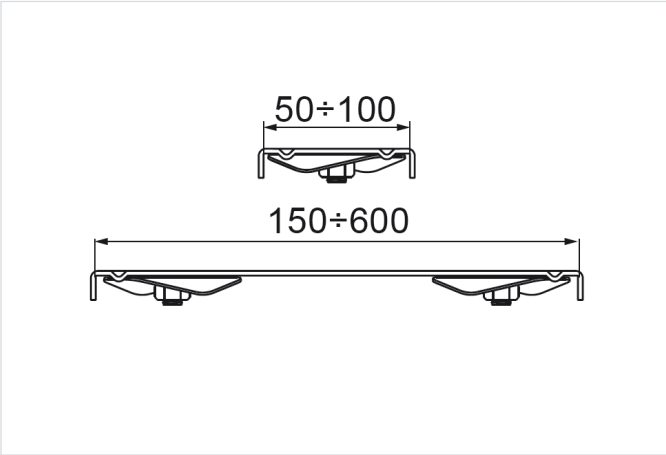

Funkčná odolnosť v požiari: E-90
rýchla montáž: áno

- Ochrana káblov pred usadzovaním prachu, mechanickým poškodením a poveternostnými vplyvmi (napr. UV žiarením).

Materiál

- S - oceľ pozinkovaná metódou Sendzimir STN EN 10346:2015

Dostupné povrchové úpravy:

- F - žiarovo zinkovaná oceľ STN EN ISO 1461:2023
- E - nerezová oceľ
- L - lakovanie v štandardnej farbe RAL

Verzie

Symbol	Hrúbka plechu	Šírka a (mm)	Hmotnosť 1 ks (kg)	Katalógové číslo	Množstvo (ks)
HRÚBKA PLECHU: 1.0 MM					
PZCZKPJ50 S	1.0 mm	50	0.11	104914	1
PZCZKPJ100 S	1.0 mm	100	0.25	105014	1
PZCZKPJ150 S	1.0 mm	150	0.41	105114	1
PZCZKPJ200 S	1.0 mm	200	0.60	105214	1
PZCZKPJ300 S	1.0 mm	300	1.12	105314	1
HRÚBKA PLECHU: 1.5 MM					
PZCZKPP400 S	1.5 mm	400	2.64	106214	1
PZCZKPP500 S	1.5 mm	500	3.87	106314	1
PZCZKPP600 S	1.5 mm	600	5.31	106414	1