Káblové nosné systémy › Káblové žľaby › H30

PRKP... Kryt redukcie pravý

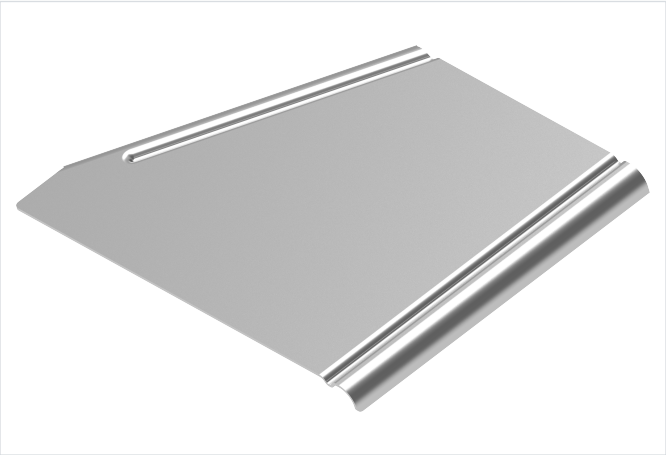

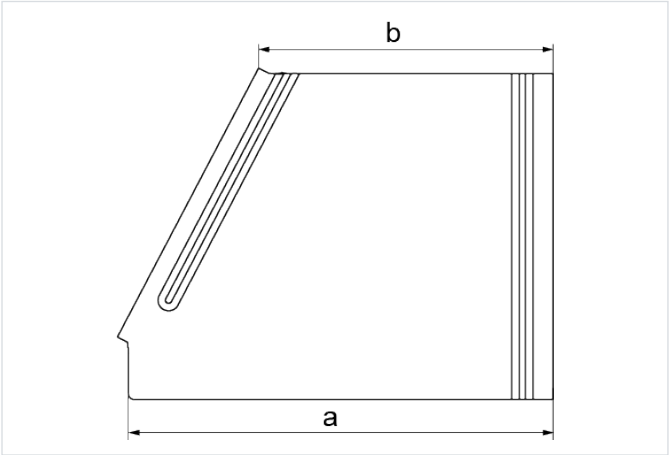

Funkčná odolnosť v požiari: E-90
rýchla montáž: áno

- Ochrana káblov pred usadzovaním prachu, mechanickým poškodením a poveternostnými vplyvmi (napr. UV žiarením).

Materiál

- S - oceľ pozinkovaná metódou Sendzimir STN EN 10346:2015

Dostupné povrchové úpravy:

- F - žiarovo zinkovaná oceľ STN EN ISO 1461:2023
- E - nerezová oceľ
- L - lakovanie v štandardnej farbe RAL
- Oceľ S250GD s povlakom: Magnelis®, MagiZinc®, PosMAC

Doplňujúce informácie

- Odporúča sa použiť aj spony

Verzie

Symbol	Hrúbka plechu	Šírka a (mm)	Rozmer b (mm)	Hmotnosť 1 ks (kg)	Katalógové číslo	Množstvo (ks)
MATERIÁL: S - OCEĽ POZINKOVANÁ METÓDOU SENDZIMIR · HRÚBKA PLECHU: 1.0 MM						
PRKPJ100/50 S	1.0 mm	100	50	0.10	105110	1
PRKPJ150/100 S	1.0 mm	150	100	0.13	105115	1
PRKPJ200/100 S	1.0 mm	200	100	0.15	105820	1
PRKPJ200/150 S	1.0 mm	200	150	0.17	105920	1
PRKPJ300/200 S	1.0 mm	300	200	0.23	105830	1
MATERIÁL: S - OCEĽ POZINKOVANÁ METÓDOU SENDZIMIR · HRÚBKA PLECHU: 1.5 MM						
PRKPP400/300 S	1.5 mm	400	300	0.49	105240	1
PRKPP500/400 S	1.5 mm	500	400	0.60	105250	1
PRKPP600/500 S	1.5 mm	600	500	0.71	105260	1
MATERIÁL: MC - OCEĽ S POVLAKOM MAGNELIS® · HRÚBKA PLECHU: 1.0 MM						
PRKPJ100/50 MC	1.0 mm	100	50	0.10	835110	1