PRKLFJ... Kryt redukcie ľavý KLIK

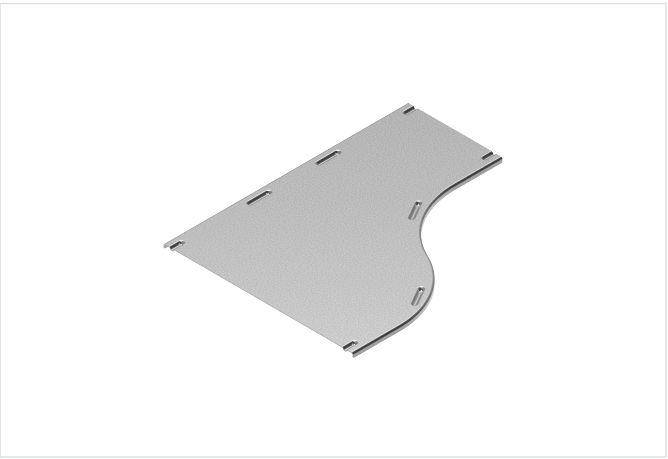

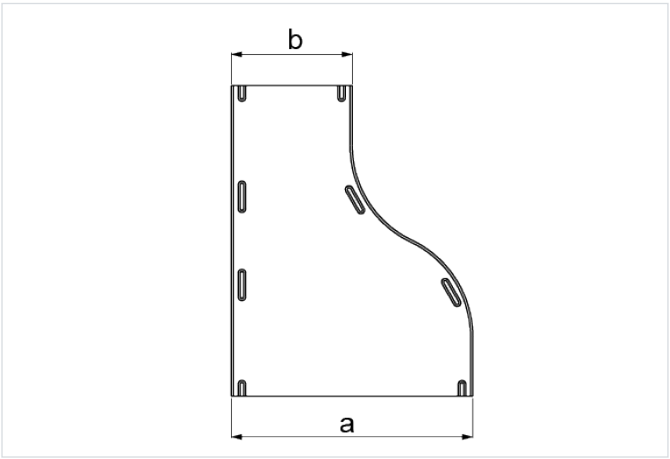

Hrúbka plechu: 1.0 mm
Nový výrobok: áno
Funkčná odolnosť v požiari: E-90

- Ochrana káblov pred usadzovaním prachu, mechanickým poškodením a poveternostnými vplyvmi (napr. UV žiarením).

Materiál

- S - oceľ pozinkovaná metódou Sendzimir STN EN 10346:2015

Dostupné povrchové úpravy:

- L - lakovanie v štandardnej farbe RAL
- Oceľ S250GD s povlakom: Magnelis®, MagiZinc®, PosMAC

Doplňujúce informácie

- Kryt sa hodí k ľavým redukciám RKLFJ...H60
- Odporúča sa použiť aj spony ZPNNH60 E2

Verzie

Symbol	Šírka a (mm)	Šírka b (mm)	Hmotnosť 1 ks (kg)	Katalógové číslo	Množstvo (ks)
MATERIÁL: S - OCEĽ POZINKOVANÁ METÓDOU SENDZIMIR					
PRKLFJ100/50 S	100	50	0.12	168112	1
PRKLFJ150/100 S	150	100	0.15	168212	1
PRKLFJ200/100 S	200	100	0.17	168312	1
PRKLFJ200/150 S	200	150	0.19	168412	1
PRKLFJ300/200 S	300	200	0.25	168512	1
PRKLFJ400/300 S	400	300	0.28	150056	1
PRKLFJ500/400 S	500	400	0.31	150057	1
PRKLFJ600/500 S	600	500	0.44	150058	1
MATERIÁL: MC - OCEĽ S POVLAKOM MAGNELIS®					
PRKLFJ100/50 MC	100	50	0.12	868112	1