Káblové nosné systémy › Káblové žľaby › H30

PLW... Priehradka oblúka vnútorná 90°

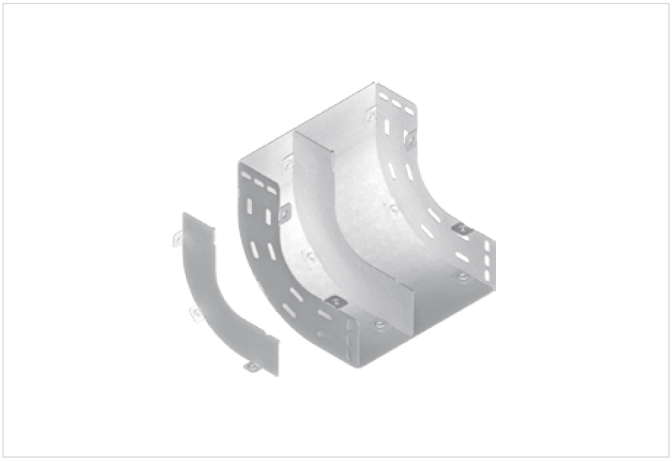

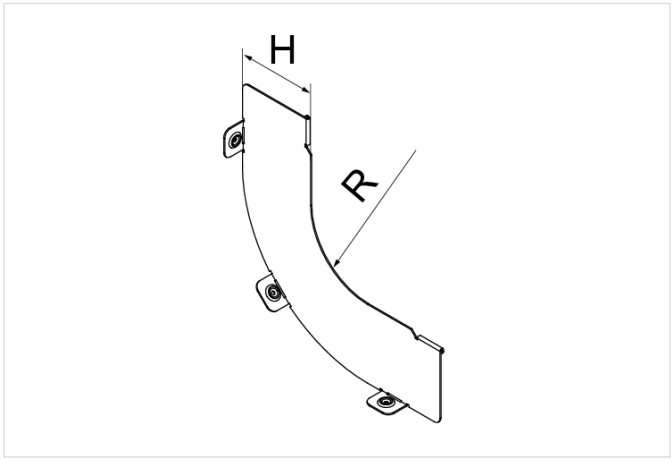

Hrúbka plechu: 1.0 mm

- Pozdĺžne delenie vnútorných/vonkajších vertikálnych kolien

Materiál

- S - oceľ pozinkovaná metódou Sendzimir STN EN 10346:2015

Dostupné povrchové úpravy:

- F - žiarovo zinkovaná oceľ STN EN ISO 1461:2023
- E - nerezová oceľ
- L - lakovanie v štandardnej farbe RAL

Verzie

Symbol	Množstvo (ks)	Výška H (mm)	Polomer R (mm)	Hmotnosť 1 ks (kg)	Katalógové číslo
PLW30 S	10	30	50	0.06	190100
PLW42 S	10	42	50	0.08	190101
PLW50 S	10	50	50	0.10	190102
PLW60 S	10	60	50	0.13	190103
PLW80 S	10	80	95	0.21	190104
PLW100 S	10	100	95	0.29	190105
PLW110 S	10	110	95	0.30	190106

Príklady použitia

