Káblové nosné systémy › Káblové žľaby › H30

PLPZ... Priehradka oblúka vonkajšia 90°



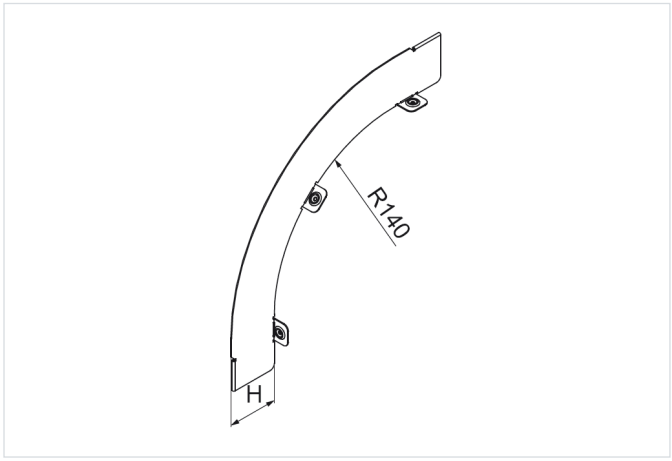

Hrúbka plechu: 1.0 mm

- Pozdĺžne delenie vnútorných/vonkajších vertikálnych kolien

Materiál

- S - oceľ pozinkovaná metódou Sendzimir STN EN 10346:2015

Dostupné povrchové úpravy:

- F - žiarovo zinkovaná oceľ STN EN ISO 1461:2023
- E - nerezová oceľ
- L - lakovanie v štandardnej farbe RAL

Doplňujúce informácie

- E90 platí pre PL...42 a PL...60

Verzie

Symbol	Výška H (mm)	Hmotnosť 1 ks (kg)	Katalógové číslo	Množstvo (ks)
PLPZ30 S	30	0.10	190130	10
PLPZ42 S	42	0.13	190131	10
PLPZ50 S	50	0.15	190132	10
PLPZ60 S	60	0.19	190133	10
PLPZ80 S	80	0.25	190134	10
PLPZ100 S	100	0.32	190135	10
PLPZ110 S	110	0.36	190136	10

Príklady použitia

