Káblové nosné systémy › Káblové žľaby › H30

PKK... Kryt kolena 90°

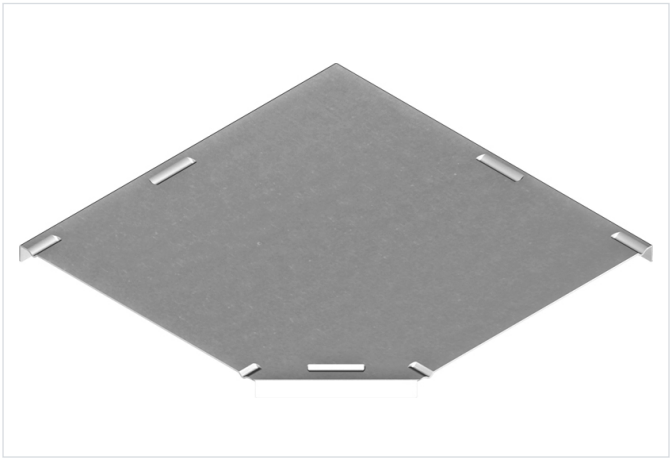

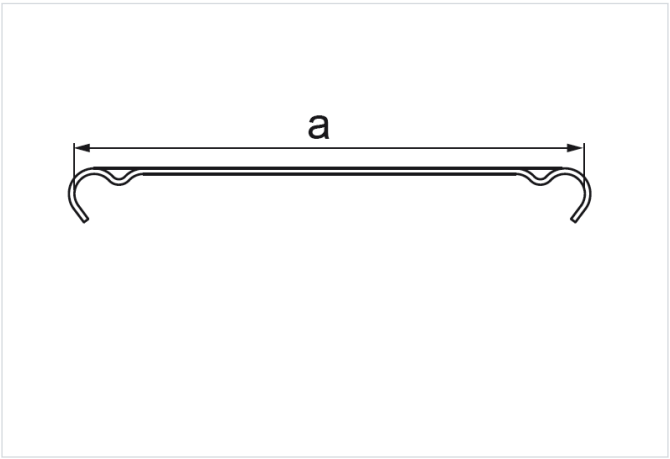

Nový výrobok: áno
Funkčná odolnosť v požiari: E-90

- Ochrana káblov pred usadzovaním prachu, mechanickým poškodením a poveternostnými vplyvmi (napr. UV žiarením).

Materiál

- S - oceľ pozinkovaná metódou Sendzimir STN EN 10346:2015
- MC - oceľ s povlakom Magnelis®

Dostupné povrchové úpravy:

- F - žiarovo zinkovaná oceľ STN EN ISO 1461:2023
- E - nerezová oceľ
- L - lakovanie v štandardnej farbe RAL
- Oceľ S250GD s povlakom: Magnelis®, MagiZinc®, PosMAC

Doplňujúce informácie

- Odporúča sa použiť aj spony
- Vždy použite verziu produktu, ktorého hrúbka materiálu je rovnaká alebo väčšia ako je hrúbka rovného úseku trasy!

Verzie

Symbol	Hrúbka plechu	Šírka a (mm)	Hmotnosť 1 ks (kg)	Katalógové číslo	Množstvo (ks)
MATERIÁL: S - OCEĽ POZINKOVANÁ METÓDOU SENDZIMIR · HRÚBKA PLECHU: 1.0 MM					
PKKJ50 S	1.0 mm	50	0.08	102405	1
PKKJ100 S	1.0 mm	100	0.16	102410	1
PKKJ150 S	1.0 mm	150	0.28	102415	1
PKKJ200 S	1.0 mm	200	0.45	102420	1
PKKJ300 S	1.0 mm	300	0.90	102430	1
PKKJ400 S	1.0 mm	400	1.50	102440	1
PKKJ500 S	1.0 mm	500	2.26	102450	1
PKKJ600 S	1.0 mm	600	3.16	102460	1
MATERIÁL: S - OCEĽ POZINKOVANÁ METÓDOU SENDZIMIR · HRÚBKA PLECHU: 1.5 MM					
PKKP400 S	1.5 mm	400	2.25	102540	1
PKKP500 S	1.5 mm	500	3.39	102550	1
PKKP600 S	1.5 mm	600	4.74	102560	1
MATERIÁL: MC - OCEĽ S POVLAKOM MAGNELIS® · HRÚBKA PLECHU: 1.0 MM					
PKKJ50 MC	1.0 mm	50	0.08	1024055	1
PKKJ100 MC	1.0 mm	100	0.16	1024105	1

Symbol	Hrúbka plechu	Šírka a (mm)	Hmotnosť 1 ks (kg)	Katalógové číslo	Množstvo (ks)
PKKJ200 MC	1.0 mm	200	0.45	1024205	1
PKKJ300 MC	1.0 mm	300	0.90	1024305	1
PKKJ50 MC	1.0 mm	50	0.08	812405	1
PKKJ100 MC	1.0 mm	100	0.16	812410	1
MATERIÁL: MC - OCEĽ S POVLAKOM MAGNELIS® · HRÚBKA PLECHU: 1.5 MM					
PKKP400 MC	1.5 mm	400	2.25	1025405	1
PKKP500 MC	1.5 mm	500	3.39	1025505	1
PKKP600 MC	1.5 mm	600	4.74	1025605	1