Káblové nosné systémy › Káblové žľaby › H80

OPNN...H80 Obchádzka vertikálna

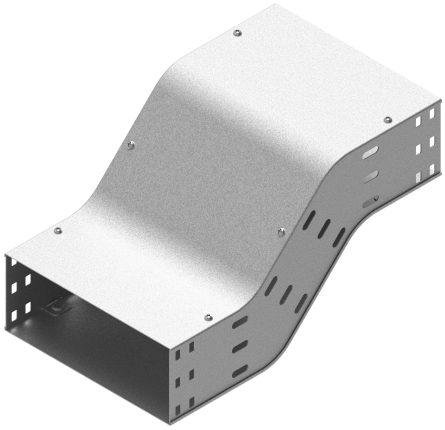

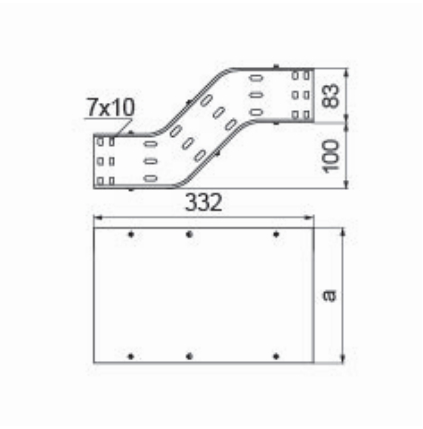

Nový výrobok: áno

- Obchádzanie prekážky pozdĺž káblovej trasy.

Materiál

- S - oceľ pozinkovaná metódou Sendzimir STN EN 10346:2015

Dostupné povrchové úpravy:

- F - žiarovo zinkovaná oceľ STN EN ISO 1461:2023
- E - nerezová oceľ
- L - lakovanie v štandardnej farbe RAL

Doplňujúce informácie

- Montáž skrutkami SGKM6x12 alebo SGM6x12
- Môže slúžiť ako horná alebo dolná obchádzka

Verzie

Symbol	Hrúbka plechu	Katalógové číslo	Vnútorný rozmer a (mm)	Hmotnosť 1 ks (kg)	Množstvo (ks)
HRÚBKA PLECHU: 1.0 MM					
OPNNJ100H80 S	1.0 mm	131063	103	0.95	1
OPNNJ150H80 S	1.0 mm	131064	153	1.18	1
OPNNJ200H80 S	1.0 mm	131065	203	1.40	1
OPNNJ300H80 S	1.0 mm	131066	303	1.84	1
HRÚBKA PLECHU: 1.5 MM					
OPNNP400H80 S	1.5 mm	131067	403	3.19	1
OPNNP500H80 S	1.5 mm	131068	503	3.80	1
OPNNP600H80 S	1.5 mm	131069	603	4.42	1

Príklady použitia

