OPNFJ...H60 Obchádzka vertikálna KLIK

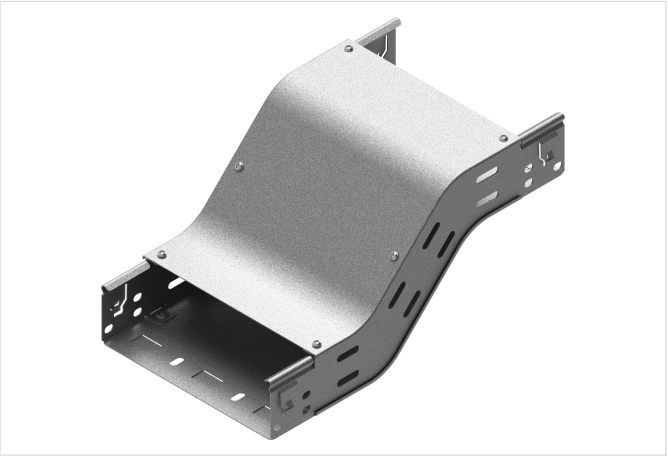

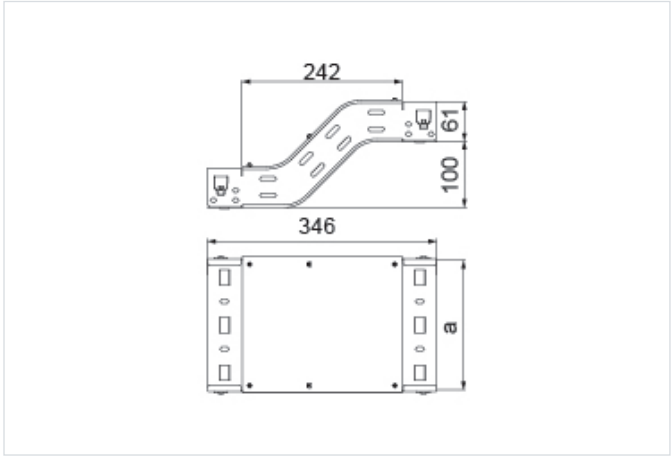

Hrúbka plechu: 1.0 mm

- Obchádzanie prekážky pozdĺž káblovej trasy.

Materiál

- S - oceľ pozinkovaná metódou Sendzimir STN EN 10346:2015

Dostupné povrchové úpravy:

- L - lakovanie v štandardnej farbe RAL

Doplňujúce informácie

- Montáž bez skrutiek
- Môže slúžiť ako horná alebo dolná obchádzka

Poznámka

- Poznámka: postup montáže vyžaduje ďalšie spojky.

Verzie

Symbol	Katalógové číslo	Šírka a (mm)	Hmotnosť 1 ks (kg)	Množstvo (ks)
OPNFJ50H60 S	136757	50	0.67	1
OPNFJ100H60 S	136453	100	0.93	1
OPNFJ150H60 S	136454	150	1.18	1
OPNFJ200H60 S	136455	200	1.44	1
OPNFJ300H60 S	136456	300	1.96	1
OPNFJ400H60 S	136457	400	2.48	1
OPNFJ500H60 S	136458	500	3	1
OPNFJ600H60 S	136459	600	3.52	1