Káblové nosné systémy › Káblové žľaby › H42

OPNBN...H60 Obchádzka vertikálna

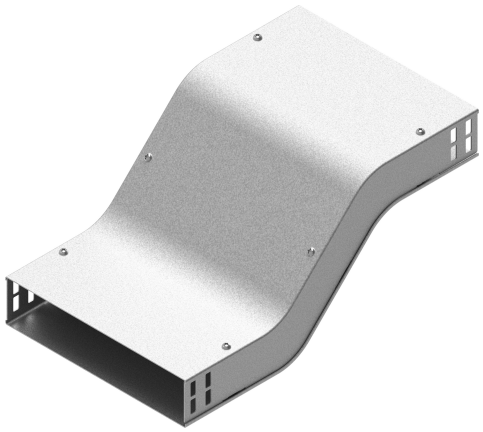

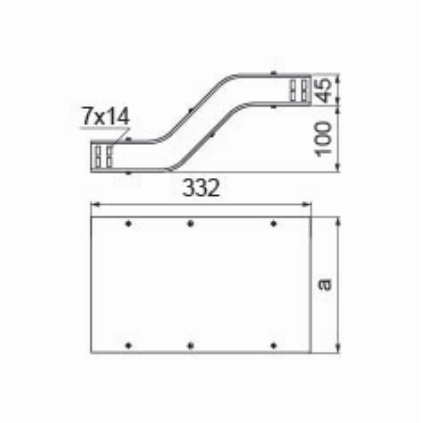

Hrúbka plechu: 1.0 mm
Nový výrobok: áno

- Obídenie prekážky v priebehu káblovej trasy.

Materiál

- S - oceľ pozinkovaná metódou Sendzimir STN EN 10346:2015

Na objednávku:

- F - oceľ žiarovo zinkovaná ponorom STN EN ISO 1461:2023
- E - nerezová oceľ
- L - lakovanie v štandardnej palete RAL

Doplňujúce informácie

- Montáž skrutkami SGKM6x12 alebo SGM6x12
- Môže slúžiť ako horná alebo dolná obchádzka

Verzie

Symbol	Katalógové číslo	Vnútorný rozmer a (mm)	Hmotnosť 1 ks (kg)	Množstvo (ks)
OPNBNJ50H42 S	130772	53	0.54	1
OPNBNJ100H42 S	130773	103	0.76	1
OPNBNJ200H42 S	130774	203	1.20	1
OPNBNJ300H42 S	130775	303	1.64	1

Príklady použitia

