OPNBN...H110 Obchádzka vertikálna

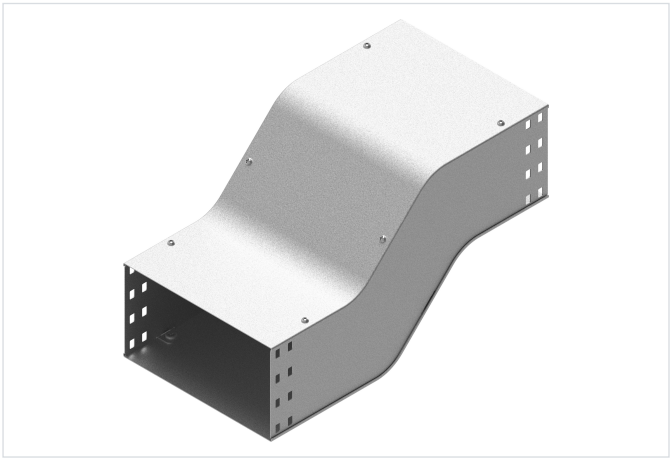

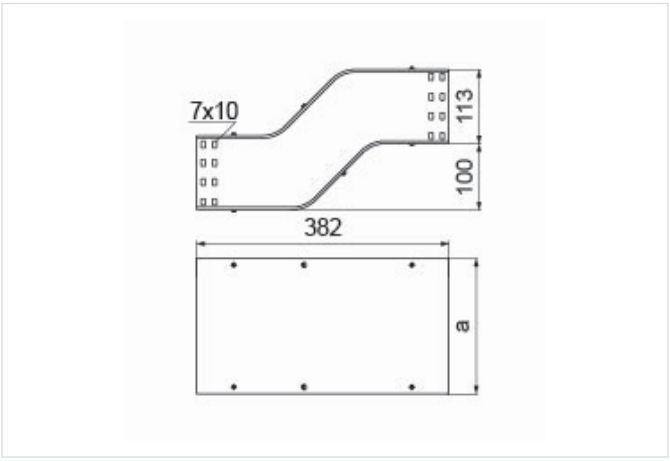

Nový výrobok: áno

- Obchádzanie prekážky pozdĺž káblovej trasy.

Materiál

- S - oceľ pozinkovaná metódou Sendzimir STN EN 10346:2015

Dostupné povrchové úpravy:

- F - žiarovo zinkovaná oceľ STN EN ISO 1461:2023
- E - nerezová oceľ
- L - lakovanie v štandardnej farbe RAL

Doplňujúce informácie

- Montáž skrutkami SGKM6x12 alebo SGM6x12
- Môže slúžiť ako pravá alebo ľavá obchádzka

Verzie

Symbol	Hrúbka plechu	Katalógové číslo	Vnútorný rozmer a (mm)	Hmotnosť 1 ks (kg)	Množstvo (ks)
HRÚBKA PLECHU: 1.0 MM					
OPNBNJ100H110 S	1.0 mm	131234	103	1.32	1
OPNBNJ150H110 S	1.0 mm	131235	153	1.58	1
OPNBNJ200H110 S	1.0 mm	131236	203	1.84	1
OPNBNJ300H110 S	1.0 mm	131237	303	2.36	1
HRÚBKA PLECHU: 1.5 MM					
OPNBNP400H110 S	1.5 mm	131238	403	4.02	1
OPNBNP500H110 S	1.5 mm	131239	503	4.75	1
OPNBNP600H110 S	1.5 mm	131240	603	5.48	1

Príklady použitia

