OPNBN...H100 Obchádzka vertikálna

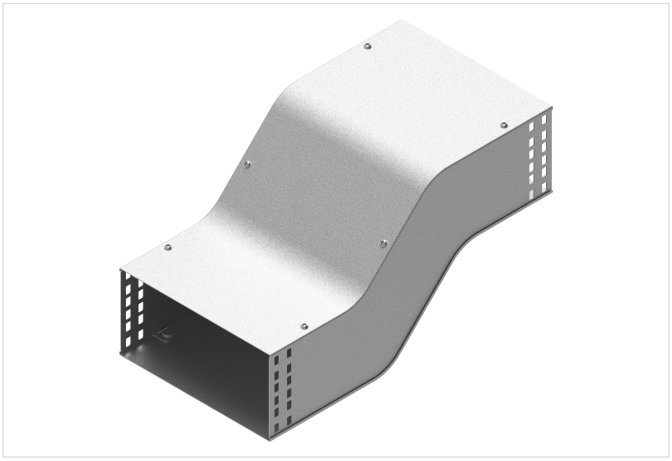

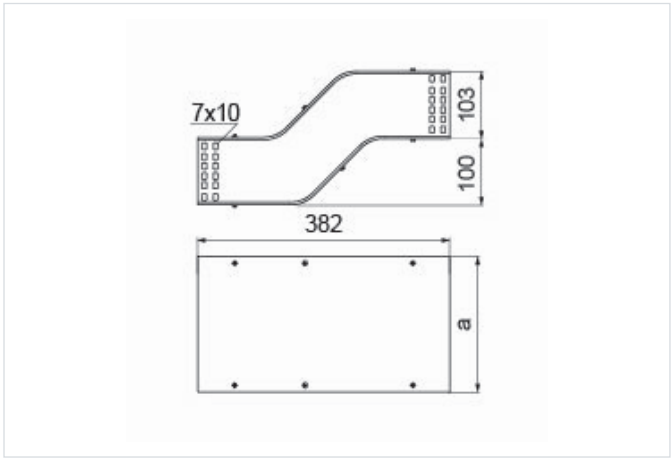

Nový výrobok: áno

- Obchádzanie prekážky pozdĺž káblovej trasy.

Materiál

- S - oceľ pozinkovaná metódou Sendzimir STN EN 10346:2015

Dostupné povrchové úpravy:

- F - žiarovo zinkovaná oceľ STN EN ISO 1461:2023
- E - nerezová oceľ
- L - lakovanie v štandardnej farbe RAL

Doplňujúce informácie

- Montáž skrutkami SGKM6x12 alebo SGM6x12
- Môže slúžiť ako horná alebo dolná obchádzka

Verzie

Symbol	Hrúbka plechu	Katalógové číslo	Vnútorný rozmer a (mm)	Hmotnosť 1 ks (kg)	Množstvo (ks)
HRÚBKA PLECHU: 1.0 MM					
OPNBNJ100H100 S	1.0 mm	131144	103	1.24	1
OPNBNJ150H100 S	1.0 mm	131145	153	1.50	1
OPNBNJ200H100 S	1.0 mm	131146	203	1.76	1
OPNBNJ300H100 S	1.0 mm	131147	303	2.28	1
HRÚBKA PLECHU: 1.5 MM					
OPNBNP400H100 S	1.5 mm	131148	403	3.92	1
OPNBNP500H100 S	1.5 mm	131149	503	4.65	1
OPNBNP600H100 S	1.5 mm	131150	603	5.37	1

Príklady použitia

