Káblové nosné systémy › Káblové žľaby › H80

OPNBN...H80 Obchádzka vertikálna

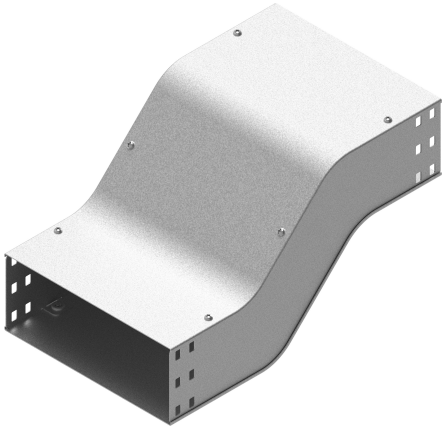

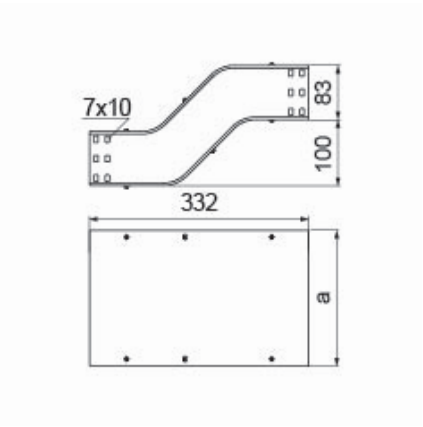

Nový výrobok: áno

- Obchádzanie prekážky pozdĺž káblovej trasy.

Materiál

- S - oceľ pozinkovaná metódou Sendzimir STN EN 10346:2015

Dostupné povrchové úpravy:

- F - žiarovo zinkovaná oceľ STN EN ISO 1461:2023
- E - nerezová oceľ
- L - lakovanie v štandardnej farbe RAL

Doplňujúce informácie

- Montáž skrutkami SGKM6x12 alebo SGM6x12
- Môže slúžiť ako horná alebo dolná obchádzka

Verzie

Symbol	Hrúbka plechu	Katalógové číslo	Vnútorný rozmer a (mm)	Hmotnosť 1 ks (kg)	Množstvo (ks)
HRÚBKA PLECHU: 1.0 MM					
OPNBNJ100H80 S	1.0 mm	131070	103	0.98	1
OPNBNJ200H80 S	1.0 mm	131071	203	1.42	1
OPNBNJ300H80 S	1.0 mm	131072	303	1.86	1
HRÚBKA PLECHU: 1.5 MM					
OPNBNP400H80 S	1.5 mm	131073	403	3.22	1
OPNBNP500H80 S	1.5 mm	131074	503	3.84	1
OPNBNP600H80 S	1.5 mm	131075	603	4.46	1

Príklady použitia

