MDK... Modul dna kolena



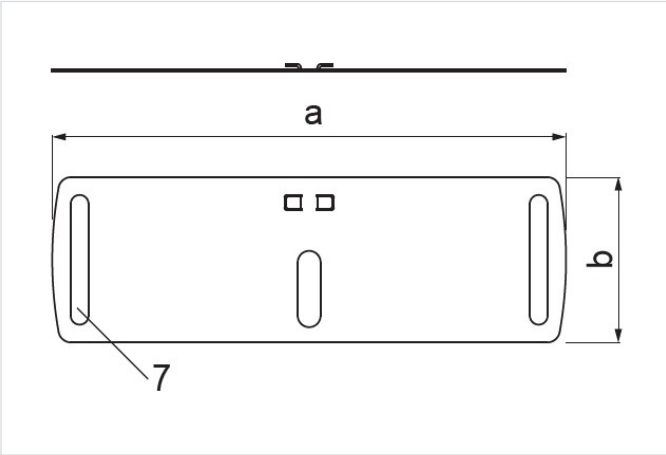

rýchla montáž: áno
Montáž bez nástrojov: áno

- Samostatné vytváranie kolien s ľubovoľným polomerom a uhlom. Na montáž kolena je potrebné použiť pružné bočnice BEW... a BEZ...

Materiál

- S - oceľ pozinkovaná metódou Sendzimir STN EN 10346:2015

Na objednávku:

- F - oceľ žiarovo zinkovaná ponorom STN EN ISO 1461:2023
- E - nerezová oceľ
- L - lakovanie v štandardnej palete RAL

Verzie

Symbol	Katalógové číslo	Rozmer a (mm)	Rozmer b (mm)	Hmotnosť 1 ks (kg)	Množstvo (ks)
MDK100 S	135990	102	65	0.04	1
MDK150 S	135991	152	65	0.06	1
MDK200 S	135992	202	65	0.09	1
MDK300 S	135993	302	90	0.15	1
MDK400 S	135994	402	90	0.21	1

Príklady použitia

