Káblové nosné systémy › Káblové žľaby › H42

# LWDJ... H42 Dlhá výstužná spojka

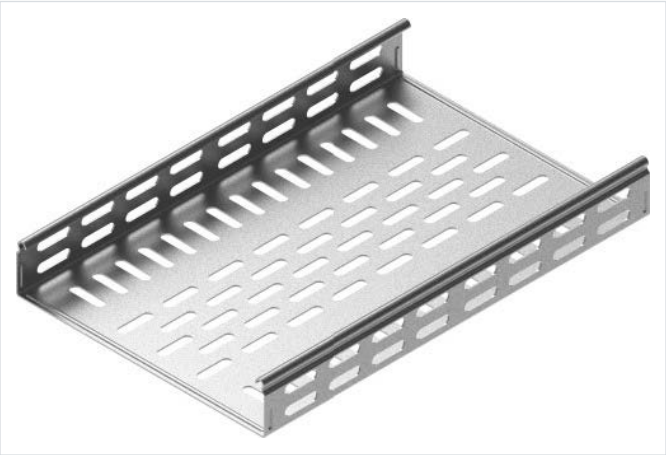

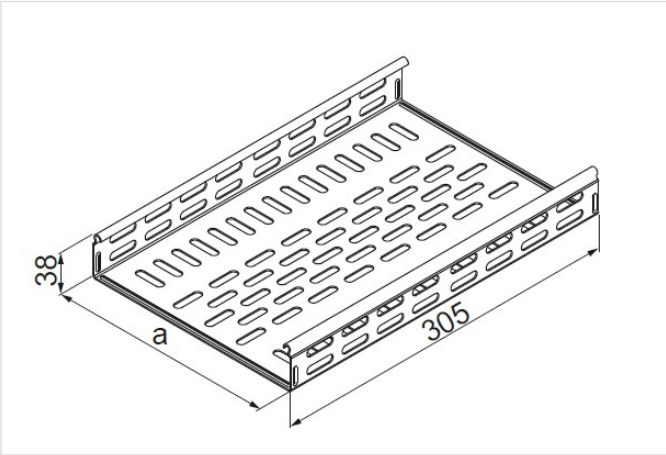


**Nový výrobok:** áno

- Spájanie káblových žľabov.

## Materiál

- S - oceľ pozinkovaná metódou Sendzimir STN EN 10346:2015

Na objednávku:

- F - oceľ žiarovo zinkovaná ponorom STN EN ISO 1461:2023
- E - nerezová oceľ
- L - lakovanie v štandardnej palete RAL

## Doplňujúce informácie

- Vďaka hustej perforácii sa spojka hodí ku všetkým žľabom BAKS danej výšky

## Verzie

| Symbol | Katalógové číslo | Šírka a (mm) | Hmotnosť 1 ks (kg) | Množstvo (ks) |
|---|---|---|---|---|
| **LWDJ100H42 S** | 104700 | 97 | 0.38 | 1 |
| **LWDJ150H42 S** | 104702 | 147 | 0.49 | 1 |
| **LWDJ200H42 S** | 104703 | 197 | 0.60 | 1 |
| **LWDJ300H42 S** | 104704 | 297 | 0.82 | 1 |
| **LWDJ400H42 S** | 104705 | 396 | 1.04 | 1 |
| **LWDJ500H42 S** | 104706 | 496 | 1.26 | 1 |
| **LWDJ600H42 S** | 104707 | 596 | 1.50 | 1 |

## Príklady použitia

