LUPN...H60 Oblúk 90°

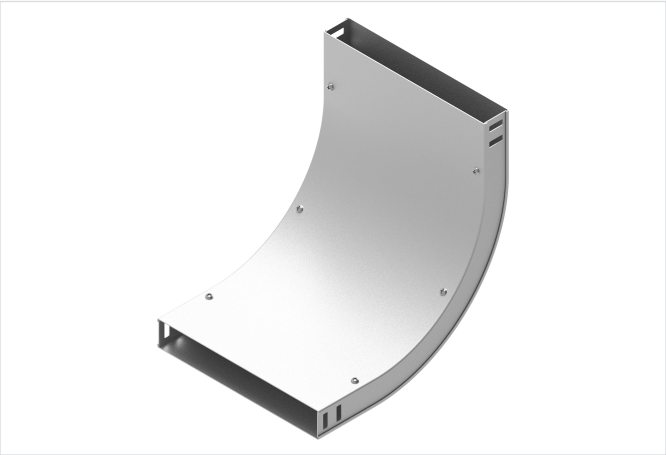

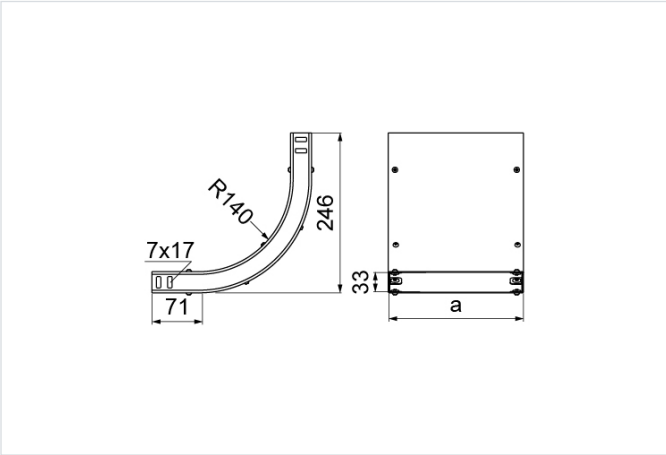

Hrúbka plechu: 1.0 mm
Nový výrobok: áno

- Zmena smeru vedenia káblovej trasy.

Materiál

- S - oceľ pozinkovaná metódou Sendzimir STN EN 10346:2015

Na objednávku:

- F - oceľ žiarovo zinkovaná ponorom STN EN ISO 1461:2023
- L - lakovanie v štandardnej palete RAL

Doplňujúce informácie

- Montáž skrutkami SGKM6x12 alebo SGM6x12
- Môže slúžiť ako vonkajší alebo vnútorný oblúk

Poznámka

- Integrované spojky. Montáž bez ďalších spojok.

Verzie

Symbol	Katalógové číslo	Vnútorný rozmer a (mm)	Hmotnosť 1 ks (kg)	Množstvo (ks)
LUPNJ50H30 S	136346	53	0.49	1
LUPNJ100H30 S	136347	103	0.72	1
LUPNJ150H30 S	136348	153	0.95	1
LUPNJ200H30 S	136349	203	1.19	1
LUPNJ300H30 S	136350	303	1.65	1

Príklady použitia

