Káblové nosné systémy › Káblové žľaby › H42

LUPNJ...H42 Oblúk 90°

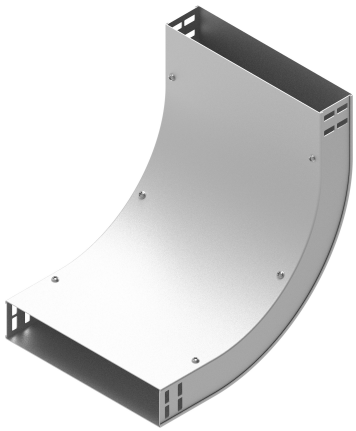

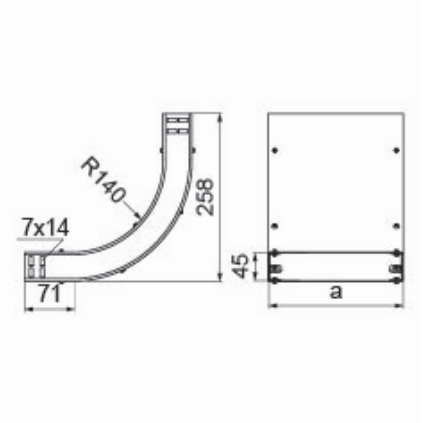

Hrúbka plechu: 1.0 mm
Nový výrobok: áno
Funkčná odolnosť v požiari: E-90

- Zmena smeru káblovej trasy.

Materiál

- S - oceľ pozinkovaná metódou Sendzimir STN EN 10346:2015

Dostupné povrchové úpravy:

- F - žiarovo zinkovaná oceľ STN EN ISO 1461:2023
- E - nerezová oceľ
- L - lakovanie v štandardnej farbe RAL

Doplňujúce informácie

- Montáž skrutkami SGKM6x12 alebo SGM6x12
- Môže slúžiť ako vonkajší alebo vnútorný oblúk

Poznámka

- Integrované spojky. Montáž bez ďalších spojok.

Verzie

Symbol	Katalógové číslo	Vnútorný rozmer a (mm)	Hmotnosť 1 ks (kg)	Množstvo (ks)
LUPNJ50H42 S	130788	53	0.57	1
LUPNJ100H42 S	130789	103	0.81	1
LUPNJ150H42 S	130790	153	1.05	1
LUPNJ200H42 S	130791	203	1.29	1
LUPNJ300H42 S	130792	303	1.77	1
LUPNJ400H42 S	130793	403	2.25	1
LUPNJ500H42 S	130794	503	2.72	1
LUPNJ600H42 S	130795	603	3.20	1

Príklady použitia

